Aquapanel® Indoor
Plafond locaux humides

1. Mise en œuvre de l'ossature
- Mise en place du rail F47H périphérique. Les plaques ne seront pas fixées dans ce rail pour avoir un plafond désolidarisé. Les fourrures F47H seront simplement glissées dans le rail (pas de vissage).
- Mise en place des F47H à entraxe 400 ou 450 mm selon le format de la plaque, en tenant compte du jeu de 3 - 4 mm entre les plaques (fig 1).
- La première F47H sera disposée à 100 - 150 mm du support (fig. 2).
- Entraxe des suspentes (portée) : 1,20 m.
- La 1ère suspente sera disposée à 100 - 150 mm du support (fig. 3).
- Une fois mises en place, le traitement sur chantier de toutes les goupilles avec une peinture anticorrosion est nécessaire.
- Tous les 150 m² ou 15 ml, un joint de fractionnement sera mis en place. Le profilé sera collé à l'aide de l'enduit de jointoiement. Au droit de ce joint, les profilés F47H seront interrompus.

2. Mise en œuvre des plaques
- Les plaques seront mises en œuvre perpendiculairement aux F47H, en laissant un jeu de 10 mm en périphérie et un jeu de 3 - 4 mm entre les plaques (fig. 4).
- Les plaques seront fixées par les vis Aquapanel®, espacées de 250 mm maximum, soit 5 vis sur la largeur de 900 mais pas de vissage dans les rails périphériques.

3. Conditions de mise en œuvre
Les enduits et le primaire étant des produits se gâchant à l'eau ou en phase aqueuse, le support et la température extérieure seront supérieurs ou égaux à + 5 °C. Par temps chaud, une attention particulière sera apportée aux enduits afin d'éviter un dessèchement trop rapide. Une pulvérisation d'eau ou de primaire dilué à 1 pour 2 est possible.

4. Jointoiement des plaques
- Il se fait avec l'enduit de jointoiement Aquapanel® gris. Délayer le contenu du sac dans environ 6,8 l d'eau froide et malaxer avec un agitateur électrique. Sa durée d'utilisation est d'environ 45 minutes. Des récipients ou des outils mal nettoyés écourtent cette durée d'utilisation.
- Remplir entièrement les joints à l'aide de l'enduit et maroufler immédiatement la bande à joints Aquapanel®. Recouvrir également les têtes de vis et éliminer les petites irrégularités par ponçage.

En périphérie, le jeu laissé entre les plaques et le support sera comblé à l'aide d'un mastic acrylique avec label SNJF.

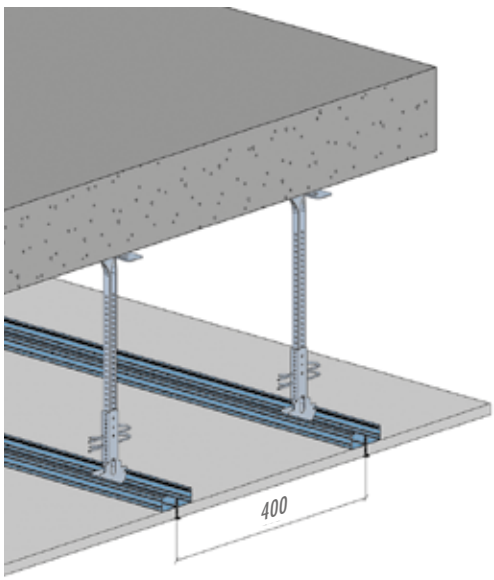

Fig. 1 : Mise en place des F47H

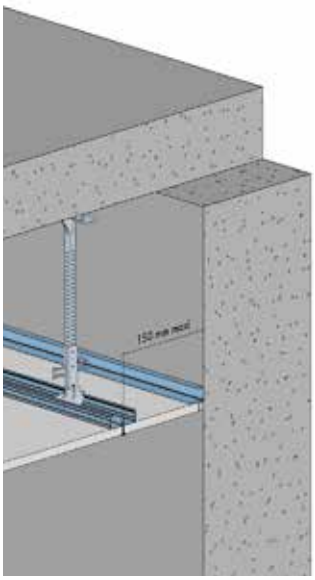
Fig. 2 : Coupe transversale

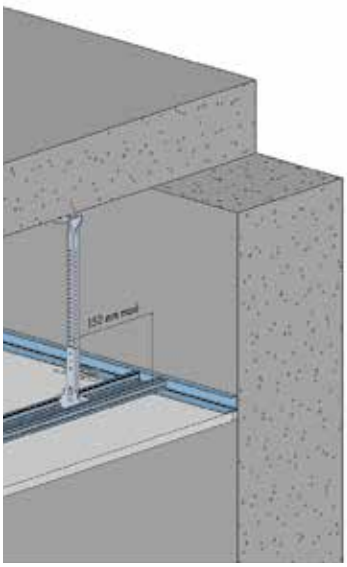
Fig. 3 : Coupe longitudinale

ET SUR KNAUF.FR
• Documents Techniques
• Détails des articles
GHTLQN

Aquapanel® Indoor
Plafond locaux humides (suite)

5. Mise en place du primaire

Après jointoiement et avant mise en œuvre d'une quelconque finition, la surface est traitée au rouleau peau de mouton, à la brosse ou au pinceau. On utilisera pour les plafonds intérieurs le régulateur d'absorption Primaire pour plaque Aquapanel® dilué à 1 pour 2 avec de l'eau.
Laisser sécher 24 h avant toute opération suivante.

6. Enduisage

Q4 Finish
Système Knauf
Une finition peinture est possible par l'application du Q4 Finish sur toute la surface. Les plaques Aquapanel® Indoor doivent avoir été posées au préalable et jointoyées à l'aide de l'enduit de jointoiement Aquapanel® gris. Les têtes de vis sont recouvertes de l'enduit et l'ensemble de la surface du plafond est traité au primaire pour les plaques Aquapanel®.
L'enduit Aquapanel® Q4 Finish est appliqué comme enduit de surfaçage sans treillis d'armature. Épaisseur maximale par couche : 2 mm. Après séchage de 24 h, un ponçage de la surface est réalisé. Pour obtenir une surface parfaitement lisse, il est possible de renouveler les étapes. Le ponçage sera effectué avec du papier de verre 120 puis de plus en plus fin.
Le temps de séchage est de 24 heures et dépend de la température et de l'humidité.
L'enduit Aquapanel® Q4 Finish peut recevoir une peinture à l'eau ou acrylique, peinture aux silicates ou à la chaux. Il est recommandé de réaliser un témoin sur plusieurs plaques.

Enduisage avec l'enduit d'armature plafond Aquapanel® blanc
Délayer le contenu du sac dans environ 6,8 l d'eau froide et malaxer avec un agitateur électrique. Sa durée d'utilisation est d'environ 45 minutes. Des récipients ou des outils mal nettoyés écourtent cette durée d'utilisation.
Appliquer une épaisseur d'environ 3 à 5 mm d'enduit et l'étaler. Le "peigner" avec la spatule crantée 8/8 mm, maroufler sur toute la surface le treillis de renfort Aquapanel® avec un chevauchement des lès de 10 cm dans le tiers extérieur de l'enduit. Après séchage, une 2ème passe d'enduit de 2 mm environ est rapportée pour noyer correctement l'armature. Après le début de prise, l'enduit est lissé, humidifié et serré avec une lisseuse.
Concernant la planéité et l'aspect de surface de l'enduit, les exigences du DTU 26.1 (enduits) et reprises dans le DTU 59.1 seront respectées. Nettoyer les outils et récipients à l'eau après utilisation.

Par exemple :
Enduisage avec système Zolpan
- Possibilité de réaliser un enduit pelliculaire sur l'ensemble de la surface, renforcé d'une armature selon le mode opératoire suivant :
  - Application d'une couche de primaire du type "Maoline" ou "Ondine" à 10 - 12 m²/l.
  - Ratissage en deux passes à l'enduit "Cild Pâte Cachet Blanc" à 1 - 1,5 kg/m²/passe avec entoilage total avec "Toile ZA" en 1 ml de large avec chevauchement de la toile sur 5 à 10 cm.
- Selon le degré de finition retenu, des travaux complémentaires seront réalisés conformément au DTU 59.1.
  Privilégier les impressions acryliques du type "Maoline" et les finitions base acrylique en phase aqueuse de la gamme "Cofabrill", "Hydro" ou "Ondlak". La mise en œuvre des produits et/ou systèmes doit être réalisée conformément aux recommandations des fiches techniques en vigueur. Les fiches techniques sont disponibles sur le site Internet du fabricant : www.zolpan.fr.

Finition
Elle se fera conformément au DTU 59.1 en ce qui concerne notamment les produits adaptés, la réception du support et la réalisation d'un témoin. Par ailleurs, selon le degré de finition recherché, des travaux préparatoires peuvent être nécessaires.

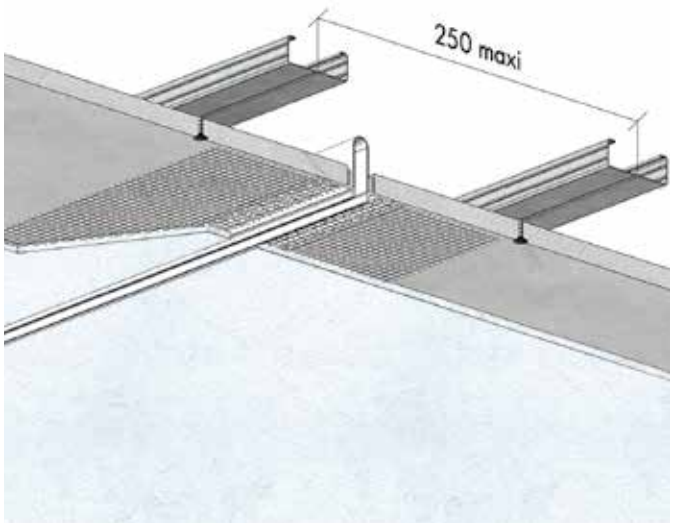

Fig. 4 : Traitement des joints