Knauf I-TEC Orientable pour I-TEC 100

- Fonctionnement et mise en place :
  - tige filetée
  - pivot I-TEC ou suspente antivibratile I-TEC
  - ajustement au laser.
- Mise en place des fixations périphériques :
  - sabot si reprise de charge
  - rail de 100 si distance inférieure à 1/3 de la portée.
- Au sol :
  - ajuster la longueur du I-TEC 100 si nécessaire
  - visser une demi-éclisse orientable sur chaque extrémité, en respectant le sens du vis-à-vis.
- Suspendre le 1er I-TEC en fixant la suspente orientable I-TEC avec le boulon et l'écrou.
- Suspendre le I-TEC suivant de la même manière et assembler les ½ éclisses par boulon et stop écrou, puis bloquer avec la vis TRPF.
- Dans les parties inclinées, bloquer la liaison I-TEC / Suspente par TRPF.
- Fixer les attaches mixtes (visser une TRPF dans les parties inclinées) et les fourrures F47 ou visser les fourrures F60 Oméga ou les fourrures MOB directement sous les I-TEC avec TRPF.
- Visser les plaques Knauf.
- Pour la jonction des plaques en angle, on utilisera la cornière d'angle réglable. Elle permet la tenue, l'alignement et le renforcement de l'assemblage. Vissage de la plaque dans la 1ère aile de la cornière avec vis TTPC 25, puis utilisation de vis plus longues pour faciliter le vissage dans l'autre aile, afin de contrer le soulèvement éventuel de la cornière.

Suspension des profilés I-TEC inclinés sous un support plan ou incliné

On utilise une suspente supérieure I-TEC associée à un pivot I-TEC.

Mise en place de la suspente : deux ergots permettent le blocage de l'aile inférieure. Dans sa partie supérieure, mise en œuvre d'un pivot I-TEC par vis et stop-écrou (6 mm). Il permet la liaison à la tige filetée ainsi que la libre rotation, et donc l'orientation du profilé I-TEC. Le profilé I-TEC peut coulisser dans la suspente supérieure pour permettre une mise en œuvre et un réglage aisés, avant blocage par une vis TRPF. L'entraxe des suspentes supérieures est celui du système traditionnel des plafonds longues portées Knauf I-TEC, figurant dans ce guide de mise en œuvre (selon le profilé et le nombre de plaques, 2 à 3 m).

Les attaches mixtes I-TEC, fixées sous les profilés, permettent la mise en œuvre des fourrures F47 ou CD60, à entraxes 0,50 m, 0,60 m ou 0,48 m (Knauf Delta 4), option fourrure MOB ou fourrure F60 Oméga. Dans le cas d'utilisation d'une éclisse orientable I-TEC, une suspente sera positionnée de part et d'autre de celle-ci afin d'assurer la continuité de la reprise des charges. La distance maximale entre le bord du profilé et la suspente sera de 300 mm (fig. 1).

La charge maximale par point de fixation, donc par suspente, est de 138 daN.

Elle correspond à la configuration 3 plaques Knauf KS 13, entraxe des fourrures MOB : 0,50 m, portée des I-Tec 100 : 3,00 m et entraxe 0,90 m.

ET SUR KNAUF.FR
- Documents Techniques
- Détails des articles

5UQG26

Knauf I-TEC Orientable (suite)

Liaisonnement en angle de profilés I-TEC 100 (fig. 1 et 2)
Liaisonnement de deux profilés I-TEC, dans un même plan vertical, avec un angle compris entre 90° et 270°.

Éclisse orientable I-TEC (fig. 1 et 2)
Elle est destinée au liaisonnement rigide des deux profilés et au réglage de l'inclinaison entre eux ; elle n'assure pas la continuité de reprise de charge.
Constitué de deux pièces identiques, assemblées entre elles par un boulon et un stop-écrou (Ø 6 mm).
Elles sont fixées sur les I-TEC, par 6 vis TRPF /pièce.
Un pré-perçage au niveau de la rotule permet de bloquer le réglage de l'angle. Cela peut se faire au sol, avant mise en œuvre des I-TEC, ou une fois les profilés suspendus :

- par demi-pièce avant mise en œuvre et assemblage
- par assemblage et préréglage avant fixation

Désolidarisation acoustique / antivibratile I-TEC
Lorsqu'une désolidarisation est demandée, pour une forte isolation aux bruits aériens, en particulier aux basses fréquences, on utilise une suspente anti-vibratile GA3R ou GA3S. On veillera lors de la mise en œuvre du plafond à désolidariser le plafond de ses parois par un joint souple. En rive les ossatures seront libres (absence de rail et d'embouts muraux), avec une suspente à moins de 300 mm du bord.

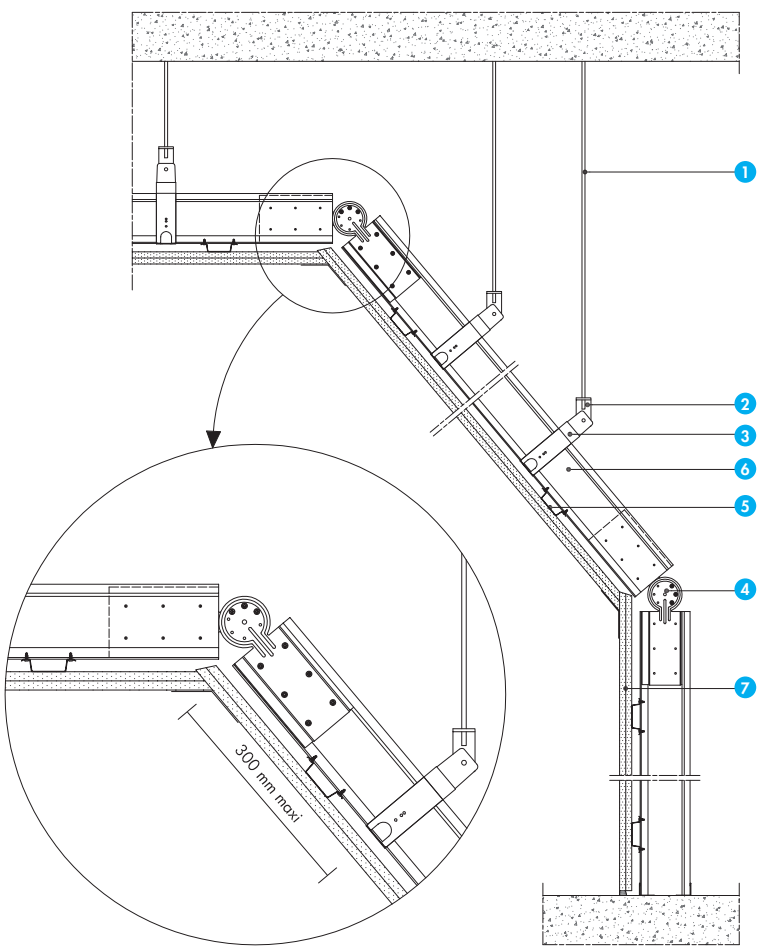

Fig. 1 : Plafond rampant et pied-droit

Nomenclature de la figure 1

1. Tige filetée
2. Pivot I-TEC
3. Suspente supérieure orientable
4. Éclisse orientable
5. Fourrure MOB
6. Profilé I-TEC
7. Plaque Knauf

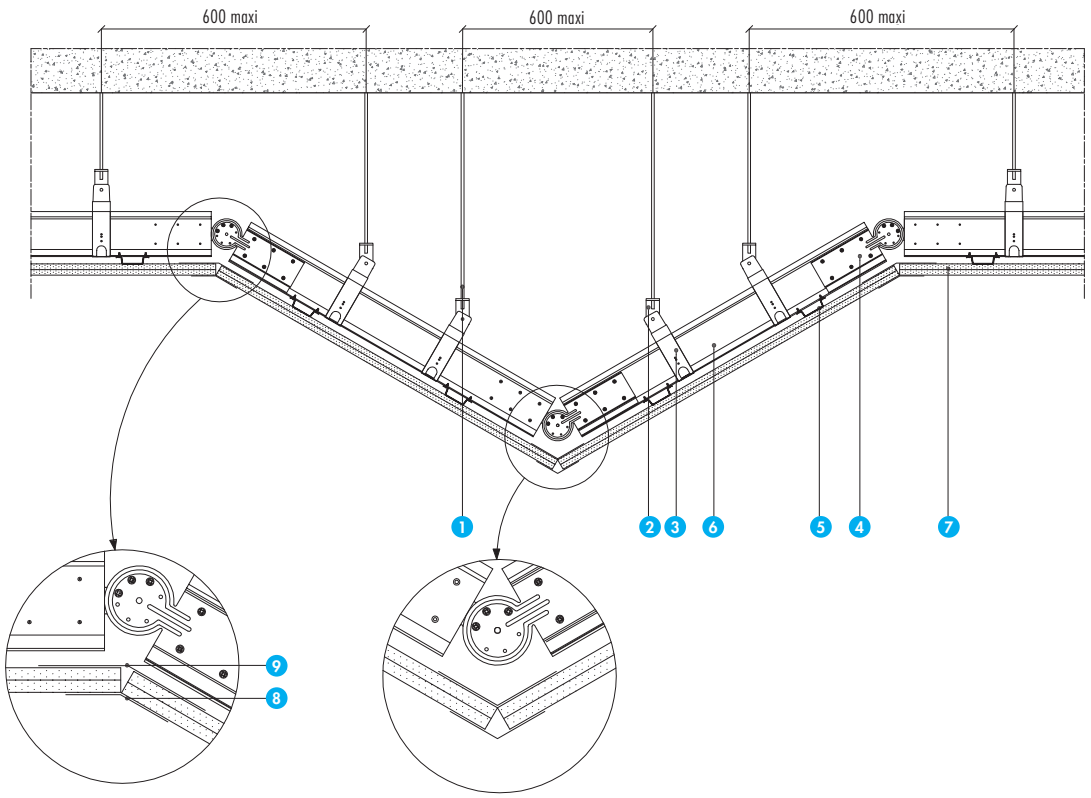

Fig. 2 : Plafond à redent

Nomenclature de la figure 2

1. Tige filetée
2. Pivot I-TEC
3. Suspente supérieure orientable
4. Éclisse orientable
5. Attache mixte I-TEC ou GHA
6. Profilé I-TEC 100
7. Plaque Knauf
8. Bande K ou bande d'angle flexible (Ultraflex)
9. Jonction d'angle métallique