KNAUF NEXTHERM® MUR-B2I RC30

KNAUF NEXTHERM® MUR-B2I RC30

Isolation intégrée des murs béton

Knauf NEXTherm® Mur-B2i Rc30 est un panneau en polystyrène expansé gris non ignifugé conforme à la norme NF EN 13163.
Selon une démarche REDcert², les matières premières et énergies issues des filières conventionnelles sont substituées par des ressources renouvelables provenant de la biomasse.
Toutes les performances techniques des isolants PSE Knauf sont conservées.

PERFORMANCES CERTIFIÉES KNAUF HQE®

CHANTIER PROPRE KNAUF HQE®

ÉCONOMIE D'ÉNERGIE KNAUF HQE®

PRODUIT RECYCLABLE KNAUF HQE®

ÉMISSIONS DANS L'AIR INTÉRIEUR* A+

Recyclable avec KNAUF CIRCULAR

FABRIQUÉ EN FRANCE

> Description détaillée

APPLICATION EN PRÉMUR

Toute utilisation ou toute mise en oeuvre des produits et accessoires Knauf non conformes aux Règles de l'Art, DTU, Avis Technique et/ou préconisation du fabricant dégage Knauf de toute responsabilité. Les exigences réglementaires évoluant de façon permanente, les renseignements de cette documentation sont donnés à titre d'information et doivent être vérifiés. Consultez le support technique et/ou notre base de données techniques disponible sur notre site internet et mise à jour régulièrement. Les photos et les dessins sont donnés à titre indicatif et ne constituent nullement des documents contractuels.

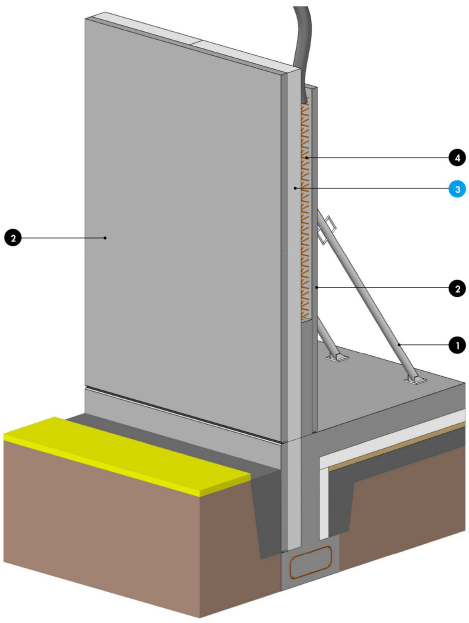

1. Étais
2. Parois préfabriquées en béton armé reliées par des connecteurs
3. **Isolant Knauf NEXTherm® Mur-B2i Rc30**
4. Cavité remplie de béton sur chantier

APPLICATION EN BÉTON COULÉ EN PLACE

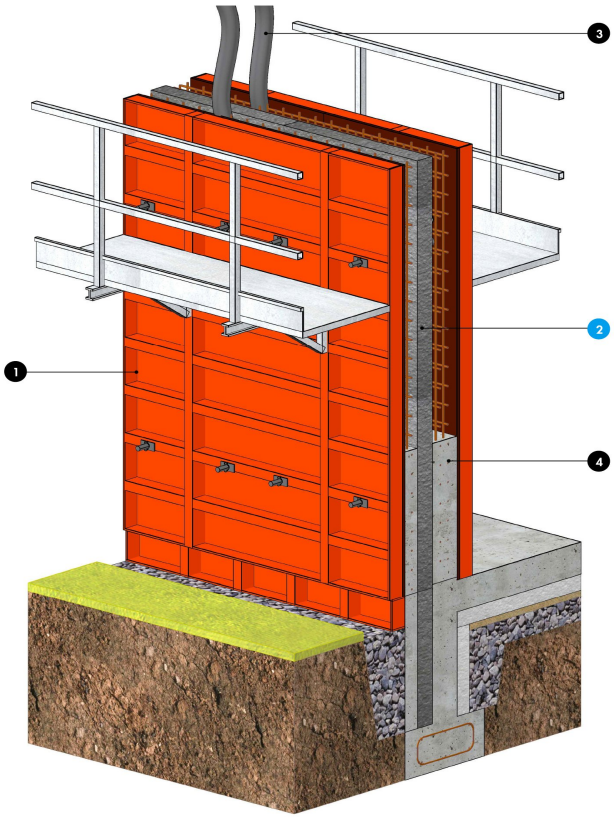

1. Banche

Toute utilisation ou toute mise en oeuvre des produits et accessoires Knauf non conformes aux Règles de l'Art, DTU, Avis Technique et/ou préconisation du fabricant dégage Knauf de toute responsabilité. Les exigences réglementaires évoluant de façon permanente, les renseignements de cette documentation sont donnés à titre d'information et doivent être vérifiés. Consultez le support technique et/ou notre base de données techniques disponible sur notre site internet et mise à jour régulièrement. Les photos et les dessins sont donnés à titre indicatif et ne constituent nullement des documents contractuels.

2. **Isolant Knauf NEXTherm® Mur-B2i Rc30**
3. Coulage du béton
4. Béton armé

PERFORMANCES THERMIQUES ET RÉCHAUFFEMENT CLIMATIQUE

Épaisseur en mm	**80**	**90**	**100**	**110**	**120**	**130**	**140**	**150**	**160**	**170**	**180**	**190**	**200**
Knauf NEXTherm® Mur-B2i Rc30	2,50	2,80	3,10	3,40	3,75	4,05	4,35	4,65	5,00	5,30	5,60	5,90	6,25
Réchauffement climatique (kg CO_2 / m^2) [1]	0,77	0,87	0,97[1]	1,07	1,16	1,26	1,36	1,45	1,55	1,65	1,75	1,84	1,94

[1] Valeurs pour tout le cycle de vie, issues de la FDES vérifiée, mais non publiée sur INIES.

> Application

Panneau isolant destiné aux procédés de Mur Béton à isolation intégrée Knauf Mur-B2i, pour tous types de bâtiments :

- Isolation incluse dans les voiles de prémur isolé sous Avis Technique avec une hauteur maximum de coulage du noyau béton en Béton Prêt à l'Emploi de 70 cm par passe, dans un délai suffisant permettant l'annulation des effets de pressions lithostatiques.

+ Les plus

- Qualité et hautes performances des isolants PSE gris Knauf préservées
- Un excellent rapport résistance à la compression/prix

> Caractéristiques techniques

DIMENSIONS : 2 500 x 1 200 mm (ép. 1200 mm uniquement)
ÉPAISSEURS : 80, 90, 100, 110, 120, 130, 140, 150, 160, 170, 180, 190, 200, 1 200 mm (panneau de 3000 x 1200 mm uniquement)
Autres épaisseurs et autres longueurs sur consultation sous conditions de délai et de quantité minimale
BORDS : droits
PERFORMANCES CERTIFIÉES :

- certificat ACERMI n° 20/007/1510

CONDUCTIVITÉ THERMIQUE : 0,032 W/(m.K)
RÉSISTANCE MÉCANIQUE UTILE Rc : 30 kPa
TRANSMISSION DE VAPEUR D'EAU : µ 20 à 40
MISE EN OEUVRE :

Toute utilisation ou toute mise en oeuvre des produits et accessoires Knauf non conformes aux Règles de l'Art, DTU, Avis Technique et/ou préconisation du fabricant dégage Knauf de toute responsabilité. Les exigences réglementaires évoluant de façon permanente, les renseignements de cette documentation sont donnés à titre d'information et doivent être vérifiés. Consultez le support technique et/ou notre base de données techniques disponible sur notre site internet et mise à jour régulièrement. Les photos et les dessins sont donnés à titre indicatif et ne constituent nullement des documents contractuels.

- Conformément à l'Avis Technique du procédé pour l'emploi en prémur isolé
- Conformément au procédé ou à défaut aux recommandations Knauf pour les murs coulés en place

INFORMATION : Knauf soutient la position de l'Afipeb, regrettant la décision de la base INIES de ne pas valider les FDES utlisant les méthodes Mass Balance. Ce process d'allocation de la biomasse est certifié sur les usines Knauf concernées par REDcert². Les FDES Knauf NEXTherm® ont ainsi été vérifiées par un tiers indépendant, mais ne sont pas disponibles sur la base INIES.

Toute utilisation ou toute mise en oeuvre des produits et accessoires Knauf non conformes aux Règles de l'Art, DTU, Avis Technique et/ou préconisation du fabricant dégage Knauf de toute responsabilité. Les exigences réglementaires évoluant de façon permanente, les renseignements de cette documentation sont donnés à titre d'information et doivent être vérifiés. Consultez le support technique et/ou notre base de données techniques disponible sur notre site internet et mise à jour régulièrement. Les photos et les dessins sont donnés à titre indicatif et ne constituent nullement des documents contractuels.

KNAUF PROCHE DE VOUS

RÉGION KNAUF ÎLE-DE-FRANCE - OUEST

SITE ÎLE-DE-FRANCE
Route de Bray-sur-Seine - D411
77130 Marolles-sur-Seine
Tél. : 01 64 70 52 00
Fax : 01 73 03 37 65

SITE OUEST
CS 80009 Cournon
56204 La Gacilly Cedex
Tél. : 02 99 71 43 77
Fax : 02 99 71 40 49

RÉGION KNAUF SUD

SITE SUD-OUEST
37 chemin de la Salvetat
ZI en Jacca
31770 Colomiers
Tél. : 05 61 15 94 15
Fax : 05 61 30 26 60

SITE SUD-EST
583 avenue Georges Vacher
13106 Rousset Cedex
Tél. : 04 42 29 11 11
Fax : 04 42 53 20 38

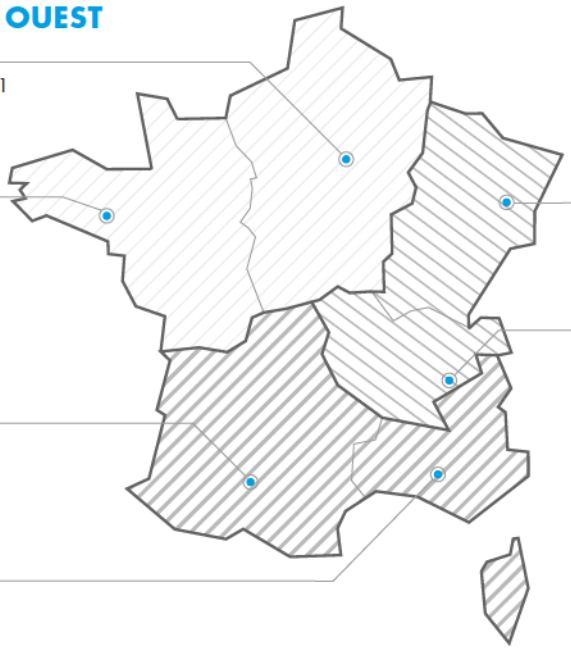

RÉGION KNAUF CENTRE EST

SITE EST
Zone Industrielle
68190 Ungersheim
Tél. : 03 89 26 69 00
Fax : 03 89 26 69 26

SITE RHÔNE-ALPES
75 rue Lamartine
38490 Saint-André-le-Gaz
Tél. : 04 74 88 11 55
Fax : 04 74 88 19 22

KNAUF PRESCRIPTION
NOTRE ÉQUIPE VOUS ASSISTE DANS LES PHASES D'ÉTUDES DE VOS PROJETS.

Catherine LILLEMANN : 06 18 42 62 64
Dépts : 75 (est), 77, 93, 94, 59

Kamélia HALHALI : 06 30 74 28 96
Dépts : 75 (ouest), 78, 92, 91, 95, 35, 44

Alain BOUJEMAAOUI : 06 40 53 65 85
Dépts : 01, 06, 30, 34, 13, 69, 71, 83, 84

François DASSÉ : 06 07 64 71 59
Dépts : 17, 31, 32, 33, 34, 40, 64

Autres départements : 06 71 21 44 41

KNAUF BUILDING SERVICES
UNE ÉQUIPE DÉDIÉE POUR VOS PROJETS À L'INTERNATIONAL
Tél. : 03 89 72 11 06

KNAUF
Zone d'Activités - Rue Principale
68600 Wolfgantzen

WWW.KNAUF.FR

KNAUF SUPPORT TECHNIQUE
au service des Professionnels
STK@knauf.com
0 809 404068 Service gratuit + prix appel
du Lu. au Ve. 8h-12h, 13h30-17h (Ve. 16h30)