CLOISON DE GRANDE HAUTEUR - KNAUF MÉTAL GH FUTUR

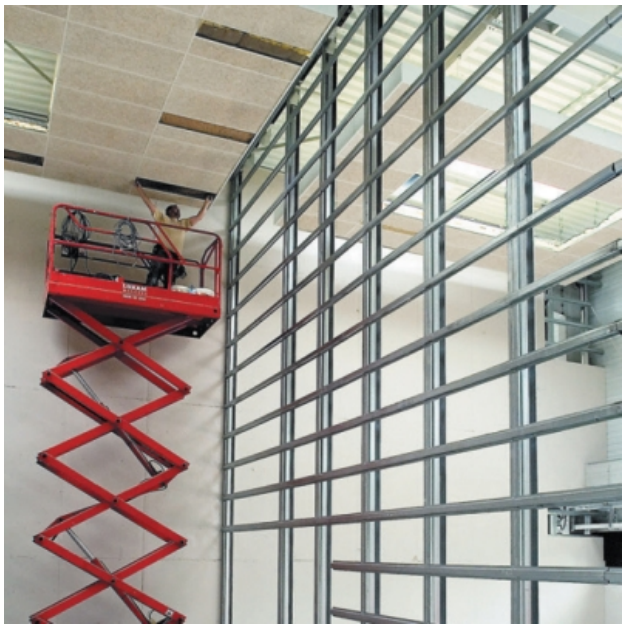

CLOISON DE GRANDE HAUTEUR - KNAUF MÉTAL GH FUTUR

Knauf GH Futur

Cloison de grande hauteur constituée d'une ossature primaire PK fixée avec des sabots de tête et de pied.
L'ossature secondaire horizontale est réalisée avec des omégas.
GH Futur est un système de cloison de grande hauteur défini pour des volumes soumis :

- à des perméabilités à l'air moyennes (effets du vent 40 kg/m² et flèche au 1/240^{è}) tels que magasins et locaux culturels
- à des perméabilités à l'air fortes (effets du vent 60 kg/m² et flèche au 1/240^{è}), cas de certains locaux industriels ou de stockage avec des ouvertures importantes, avec éventuellement une exigence au feu

> Description détaillée

Toute utilisation ou toute mise en oeuvre des produits et accessoires Knauf non conformes aux Règles de l'Art, DTU, Avis Technique et/ou préconisation du fabricant dégage Knauf de toute responsabilité. Les exigences réglementaires évoluant de façon permanente, les renseignements de cette documentation sont donnés à titre d'information et doivent être vérifiés. Consultez le support technique et/ou notre base de données techniques disponible sur notre site internet et mise à jour régulièrement. Les photos et les dessins sont donnés à titre indicatif et ne constituent nullement des documents contractuels.

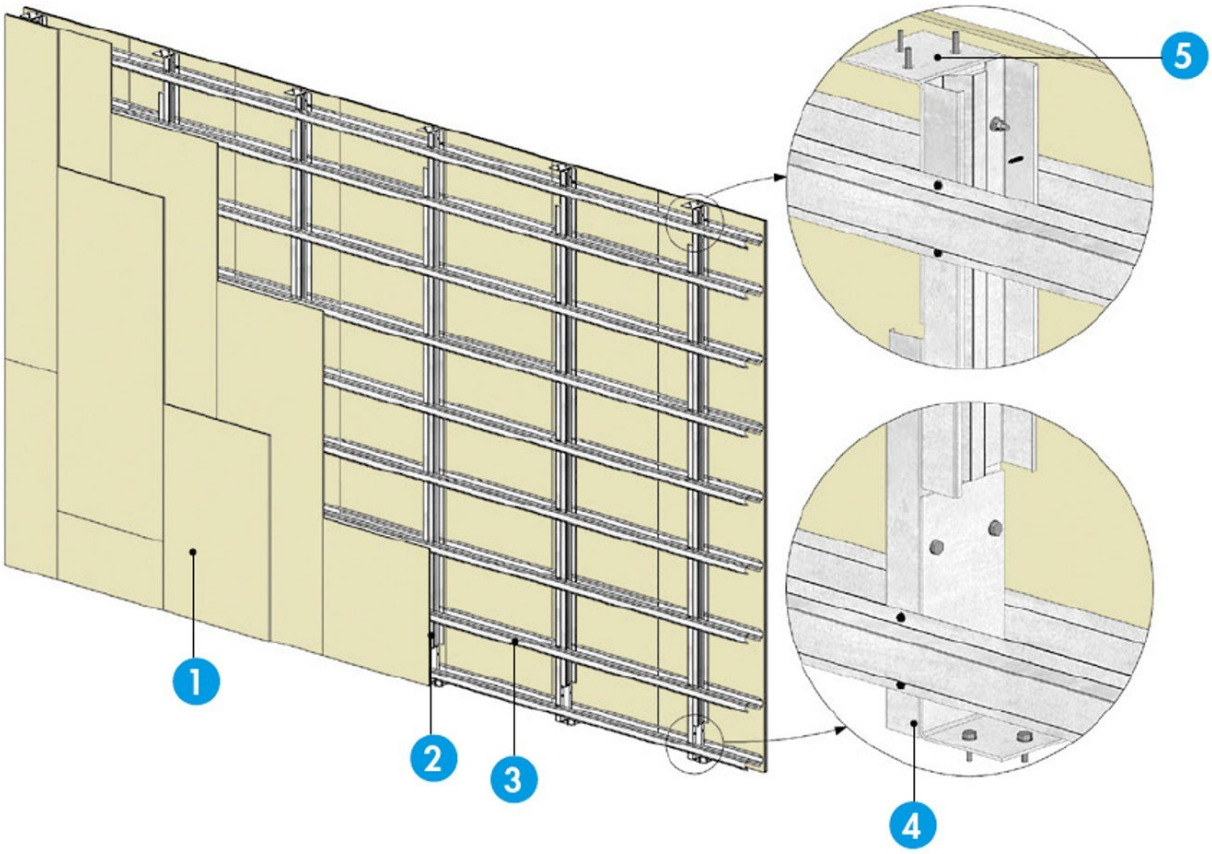

1. Plaques Knauf
2. Profilés GH Futur ou Gamme GH Futur simplifiée
3. Oméga
4. Sabot de pied
5. Sabot de tête

PERFORMANCES FEU
Protection incendie
Les PV de synthèse 11-A-642 Rec. 17/1 (GH Futur distributive) et 11-A-643 Rec. 17/1 (GH Futur séparative) valident les performances au feu de la cloison en fonction des parements retenus.
Toutes les configurations de profilés n'ayant pas été retenues, il convient de vérifier au préalable les solutions validées par les PV de synthèse.
Les différents types de parement permettent d'obtenir :

- EI 30 : 2 KS 13 par parement
- EI 60 : 1 KS 13 + 1 KF 13 par parement
- EI 90 : 2 KF 13 par parement ou 1 KS 13 + 1 KHD 18
- EI 120 : 2 KHD 18 par parement ou 1 KF 13 + 1 KHD 18

La tête de cloison devra être fixée dans un support ayant au minimum la même performance au feu que la cloison.

PERFORMANCES ACOUSTIQUES
Rapport d'essais CSTB AC 02-059

- GH Futur 200/350 et laine de verre 100 mm : 2 x (2 KS 13 + 1KHD 18) Rw + C = 68 dB

Toute utilisation ou toute mise en oeuvre des produits et accessoires Knauf non conformes aux Règles de l'Art, DTU, Avis Technique et/ou préconisation du fabricant dégage Knauf de toute responsabilité. Les exigences réglementaires évoluant de façon permanente, les renseignements de cette documentation sont donnés à titre d'information et doivent être vérifiés. Consultez le support technique et/ou notre base de données techniques disponible sur notre site internet et mise à jour régulièrement. Les photos et les dessins sont donnés à titre indicatif et ne constituent nullement des documents contractuels.

- GH Futur 200/325 et laine de verre 100 mm : 2 x (1 KS 13 + 1KHD 18) Rw + C = 64 dB
- GH Futur 200/314 et laine de verre 100 mm : 2 x (2 KS 13) Rw + C = 57 dB

ÉLÉMENTS CONSTITUTIFS DU SYSTÈME

- Profilés PK 120 /140 / 170 / 200 (6,50 ml)
- Oméga 0,63 (4,05 ml)
- Profilés U 120 / 140 / 170 / 200 (6,20 ml)
- Sabot 120 / 140 / 170 / 200 (trou oblong)
- Sabot 120 / 140 / 170 / 200 (trou rond)
- Goujons Baraco M10 / 120
- Vis SN 6,3 x 25
- Boulons (vis 12, écrou 12, rondelle 12)
- Plats (pour contre-cloison)
- Rondelle SKI
- Autres profilés GH Futur : nous consulter

UNE GAMME SIMPLIFIÉE DISPONIBLE SUR STOCK
Une gamme réduite de 4 profilés en longeur 6,50 m et d'accessoires associés est disponible sur stock (profilés PK 120, 140, 170 et 200 mm).
Elle permet à l'entreprise de réaliser ses projets de manière autonome et plus rapide en utilisant le guide de dimensionnement (hauteur de 5,00 à 8,60 m).
Ces profilés permettent une longueur de profil + 1 éclissage ou 1 aboutage dans le quart supérieur de la hauteur.

- La Canopée Paris 75 - Cloison Knauf Métal GH Futur - Architecte Patrick BERGER

Toute utilisation ou toute mise en oeuvre des produits et accessoires Knauf non conformes aux Règles de l'Art, DTU, Avis Technique et/ou préconisation du fabricant dégage Knauf de toute responsabilité. Les exigences réglementaires évoluant de façon permanente, les renseignements de cette documentation sont donnés à titre d'information et doivent être vérifiés. Consultez le support technique et/ou notre base de données techniques disponible sur notre site internet et mise à jour régulièrement. Les photos et les dessins sont donnés à titre indicatif et ne constituent nullement des documents contractuels.

- Knauf Métal GH Futur

PRESSION DU VENT SUR UNE CLOISON
Dimensionnement d'une cloison distributive ou séparative de grande hauteur
Le dimensionnement d'une cloison se fait en regardant la différence de classement entre 2 locaux : par exemple dans le

Toute utilisation ou toute mise en oeuvre des produits et accessoires Knauf non conformes aux Règles de l'Art, DTU, Avis Technique et/ou préconisation du fabricant dégage Knauf de toute responsabilité. Les exigences réglementaires évoluant de façon permanente, les renseignements de cette documentation sont donnés à titre d'information et doivent être vérifiés. Consultez le support technique et/ou notre base de données techniques disponible sur notre site internet et mise à jour régulièrement. Les photos et les dessins sont donnés à titre indicatif et ne constituent nullement des documents contractuels.

croquis, pour le dimensionnement de A3.
Il faut donc calculer le taux d'ouverture des deux locaux séparés par la cloison à dimensionner.

	Différence entre :		Pression du vent (daN/m²)
	Local 1	Local 2	
Vent sur cloisons	P0	P0	10
	P1	P0	15
	P1	P1	20
	P2	P0 -> P2	40
	P3	P0 -> P3	60

CALCUL DE LA PERMÉABILITÉ DU LOCAL
Critère de flèche
Pour les systèmes GH Futur et Oversize, le dimensionnement est réalisé avec un critère de flèche f ≤ H/240.
Le référentiel "Cloisons de grande hauteur" étant en cours de modification, Knauf propose les exemples ci-dessous afin d'effectuer le bon dimensionnement.

Taux d'ouverture d'un local
Comment calculer le taux d'ouverture d'un local pour le dimensionnement d'une cloison ou contre-cloison de grande hauteur afin de déterminer la pression du vent exercée sur celle-ci.
Supposons la configuration ci-dessous :

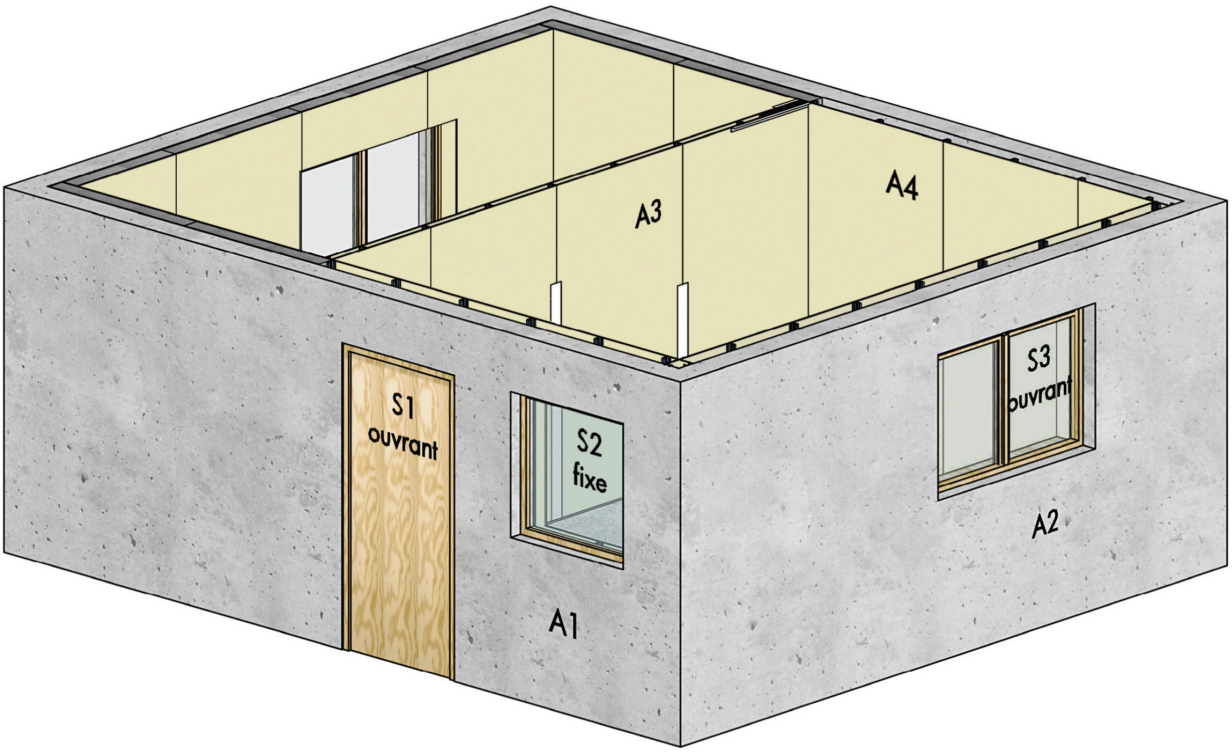

$$\mu = \frac{\text{Surface des ouvrants}}{\text{Surface totale des cloisons et doublages}} \qquad \mu = \frac{S1 + S3}{A1 + A2 + A3 + A4}$$

Toute utilisation ou toute mise en oeuvre des produits et accessoires Knauf non conformes aux Règles de l'Art, DTU, Avis Technique et/ou préconisation du fabricant dégage Knauf de toute responsabilité. Les exigences réglementaires évoluant de façon permanente, les renseignements de cette documentation sont donnés à titre d'information et doivent être vérifiés. Consultez le support technique et/ou notre base de données techniques disponible sur notre site internet et mise à jour régulièrement. Les photos et les dessins sont donnés à titre indicatif et ne constituent nullement des documents contractuels.

On a alors 4 cas possibles pour un local :

μ = 0 :	Classement P0	Taux d'ouverture nul
μ ≤ 5 % :	Classement P1	Taux d'ouverture faible
5 % ≤ μ ≤ 15 % :	Classement P2	Taux d'ouverture moyen
15 % ≤ μ :	Classement P3	Taux d'ouverture fort

DIMENSIONNEMENT DES ENTRAXES ET DES PROFILÉS EN FONCTION DE LA HAUTEUR (GAMME SIMPLIFIÉE)
Comment lire ces tableaux ?

1. Définir si il s'agit une cloison distributive ou d'une cloison séparative
2. Définir les charges et les effets du vent
3. En fonction de la hauteur de l'ouvrage, définir le type de profilé primaire et son entraxe

Toute utilisation ou toute mise en oeuvre des produits et accessoires Knauf non conformes aux Règles de l'Art, DTU, Avis Technique et/ou préconisation du fabricant dégage Knauf de toute responsabilité. Les exigences réglementaires évoluant de façon permanente, les renseignements de cette documentation sont donnés à titre d'information et doivent être vérifiés. Consultez le support technique et/ou notre base de données techniques disponible sur notre site internet et mise à jour régulièrement. Les photos et les dessins sont donnés à titre indicatif et ne constituent nullement des documents contractuels.

CLOISON DISTRIBUTIVE GH FUTUR

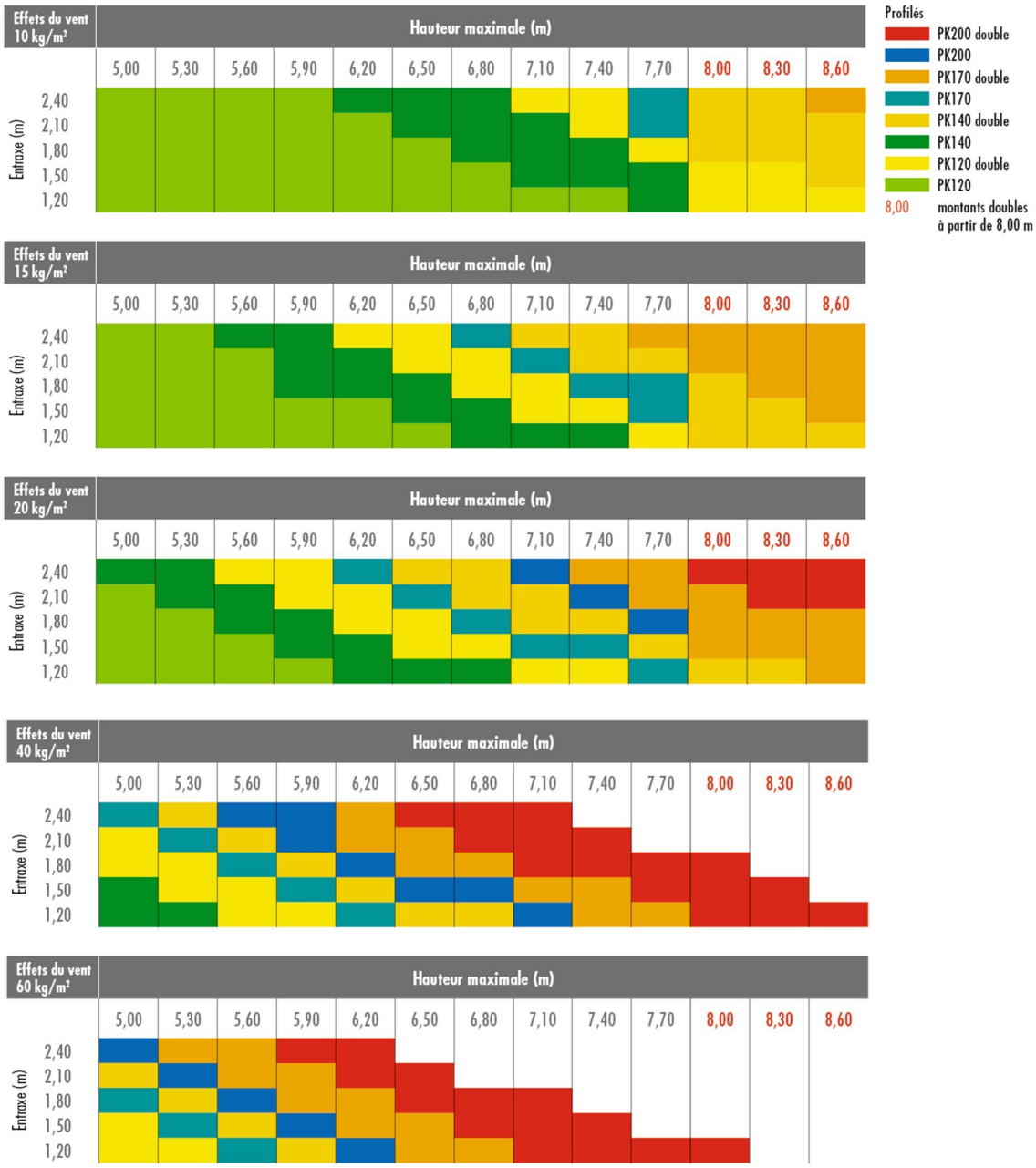

PK simple : H maxi ≤ 7,70 m
PK double : H maxi ≤ 8,60 m
PK simple : 1 seul prolongement par montant
PK double : 1 seul aboutage en pied et en tête par montant
Hmax : uniquement avec des profilés de 6,50 m

Toute utilisation ou toute mise en oeuvre des produits et accessoires Knauf non conformes aux Règles de l'Art, DTU, Avis Technique et/ou préconisation du fabricant dégage Knauf de toute responsabilité. Les exigences réglementaires évoluant de façon permanente, les renseignements de cette documentation sont donnés à titre d'information et doivent être vérifiés. Consultez le support technique et/ou notre base de données techniques disponible sur notre site internet et mise à jour régulièrement. Les photos et les dessins sont donnés à titre indicatif et ne constituent nullement des documents contractuels.

CLOISONS SÉPARATIVES GH FUTUR (DOUBLE OSSATURE)

Remarque de mise en oeuvre
Un système de serrage maîtrisé permet le coulissement pour mouvement de charpente et la dilatation des profilés dans le cadre de la protection incendie.
Il consiste en la mise en place d'une rondelle Nylon entre le profilé et le sabot de tête, au niveau des boulons.

Remarques Knauf
Dans le cas de cloisons dont la hauteur est supérieure à 8,60 m, la gamme simplifiée n'est plus adaptée :

- d'autres sections sont disponibles pour des hauteurs plus importantes
- entre 8,60 m et 15,00 m, les profilés sont à commander à la longueur
- entre 15,00 m et 18,20 m, éclissages possibles (uniquement 2 éclissages autorisés par montant, au quart supérieur et au quart inférieur de la hauteur totale)
- hauteurs supérieures : nous consulter

Tableau des correspondances de la gamme simplifiée*	
Profilés gamme simplifiée	**Descriptif**

Toute utilisation ou toute mise en oeuvre des produits et accessoires Knauf non conformes aux Règles de l'Art, DTU, Avis Technique et/ou préconisation du fabricant dégage Knauf de toute responsabilité. Les exigences réglementaires évoluant de façon permanente, les renseignements de cette documentation sont donnés à titre d'information et doivent être vérifiés. Consultez le support technique et/ou notre base de données techniques disponible sur notre site internet et mise à jour régulièrement. Les photos et les dessins sont donnés à titre indicatif et ne constituent nullement des documents contractuels.

PK 120	B120150 - longueur 6,50 m
PK 140	B140150 - longueur 6,50 m
PK 170	B170150 - longueur 6,50 m
PK 200	B200150 - longueur 6,50 m

* Gamme simplifiée = en stock.

GH FUTUR DISTRIBUTIVE - TABLEAUX DES HAUTEURS SELON AVIS TECHNIQUE 9/13-970 du 09.01.14 valide jusqu'au 31.07.18

- **Vent : 20 daN/m² - Flèche admissible : 1/240ème**

Profilé	Montant	Entraxe des poteaux en m				
		1,20	1,50	1,80	2,10	2,40
		H max (m)				
B120150	Simple	6,10	5,70	5,35	5,10	4,90
	Double	7,40	6,95	6,60	6,30	6,10
B140150	Simple	6,85	6,40	6,05	5,80	5,55
	Double	8,30	7,80	7,45	7,10	6,85
A140150	Simple	7,20	6,70	6,35	6,05	5,80
	Double	8,70	8,20	7,80	7,45	7,20
B170150	Simple	7,95	7,45	7,05	6,75	6,45
	Double	9,60	9,05	8,65	8,25	7,95
A170150	Simple	8,25	7,75	7,35	7,00	6,70
	Double	9,95	9,40	8,95	8,60	8,25
B200150	Simple	9,05	8,45	8,00	7,65	7,35
	Double	10,90	10,30	9,80	9,40	9,05
A200150	Simple	9,40	8,85	8,40	8,00	7,70
	Double	11,30	10,70	10,20	9,80	9,40
A200200	Simple	10,25	9,60	9,15	8,75	8,40
	Double	12,15	11,55	11,00	10,60	10,25
A230150	Simple	10,45	9,80	9,30	8,85	8,50
	Double	12,50	11,85	11,30	10,80	10,45
A260150	Simple	11,45	10,75	10,20	9,75	9,35
	Double	13,65	12,95	12,35	11,85	11,45

Toute utilisation ou toute mise en oeuvre des produits et accessoires Knauf non conformes aux Règles de l'Art, DTU, Avis Technique et/ou préconisation du fabricant dégage Knauf de toute responsabilité. Les exigences réglementaires évoluant de façon permanente, les renseignements de cette documentation sont donnés à titre d'information et doivent être vérifiés. Consultez le support technique et/ou notre base de données techniques disponible sur notre site internet et mise à jour régulièrement. Les photos et les dessins sont donnés à titre indicatif et ne constituent nullement des documents contractuels.

C260150	Simple	12,20	11,50	10,90	10,45	10,05
	Double	14,50	13,75	13,15	12,65	12,20
C300150	Simple	13,70	12,90	12,25	11,75	11,30
	Double	16,20	15,40	14,75	14,20	13,70
C350200	Simple	16,55	15,70	14,95	14,35	13,85
	Double	19,20	18,40	17,70	17,10	16,55

- **Vent : 40 daN/m² - Flèche admissible : 1/240ème**

Profilé	Montant	Entraxe des poteaux en m				
		1,20	1,50	1,80	2,10	2,40
		H max (m)				
B120150	Simple	4,90	4,60	4,30	4,10	3,95
	Double	6,10	5,70	5,35	5,10	4,90
B140150	Simple	5,55	5,15	4,85	4,65	4,45
	Double	6,85	6,40	6,05	5,80	5,55
A140150	Simple	5,80	5,45	5,15	4,90	4,65
	Double	7,20	6,70	6,35	6,05	5,80
B170150	Simple	6,45	6,00	5,70	5,40	5,20
	Double	7,95	7,45	7,05	6,75	6,45
A170150	Simple	6,70	6,25	5,90	5,65	5,40
	Double	8,25	7,75	7,35	7,00	6,70
B200150	Simple	7,35	6,85	6,45	6,15	5,90
	Double	9,05	8,45	8,00	765	7,35
A200150	Simple	7,70	7,15	6,75	6,45	6,20
	Double	9,40	8,85	8,40	8,00	7,70
A200200	Simple	8,40	7,85	7,40	7,05	6,80
	Double	10,45	9,80	9,15	8,75	8,40
A230150	Simple	8,50	7,95	7,50	7,15	6,85
	Double	10,45	9,80	9,30	8,85	8,50
A260150	Simple	9,35	8,75	8,25	7,85	7,55
	Double	11,45	10,75	10,20	9,75	9,35

Toute utilisation ou toute mise en oeuvre des produits et accessoires Knauf non conformes aux Règles de l'Art, DTU, Avis Technique et/ou préconisation du fabricant dégage Knauf de toute responsabilité. Les exigences réglementaires évoluant de façon permanente, les renseignements de cette documentation sont donnés à titre d'information et doivent être vérifiés. Consultez le support technique et/ou notre base de données techniques disponible sur notre site internet et mise à jour régulièrement. Les photos et les dessins sont donnés à titre indicatif et ne constituent nullement des documents contractuels.

C260150	Simple	10,05	9,80	9,30	8,85	8,50
	Double	12,20	11,50	10,90	10,45	10,05
C300150	Simple	11,30	10,55	10,00	9,55	9,15
	Double	,13,70	12,90	12,55	11,75	11,30
C350200	Simple	13,85	13,00	12,30	11,75	11,30
	Double	16,55	15,70	14,95	14,35	13,85

- **Vent : 60 daN/m² - Flèche admissible : 1/240ème**

Profilé	Montant	Entraxe des poteaux en m				
		1,20	1,50	1,80	2,10	2,40
		H max (m)				
B120150	Simple	4,30	4,00	3,80	3,60	3,45
	Double	5,35	5,00	4,75	4,50	4,30
B140150	Simple	4,85	4,55	4,25	4,05	3,90
	Double	6,05	5,65	5,35	5,100	4,85
A140150	Simple	5,15	4,75	4,50	4,30	4,10
	Double	6,35	5,95	5,60	5,35	5,15
B170150	Simple	5,70	5,30	5,00	4,75	4,55
	Double	7,05	6,60	6,20	5,95	5,70
A170150	Simple	5,90	5,50	5,20	4,95	4,75
	Double	7,35	6,85	6,50	6,20	5,90
B200150	Simple	6,45	6,05	5,70	5,40	5,20
	Double	8,00	7,50	7,10	6,75	6,45
A200150	Simple	6,75	6,30	5,95	5,65	5,40
	Double	8,40	7,85	7,40	7,05	6,75
A200200	Simple	7,40	6,90	6,55	6,20	5,95
	Double	9,15	8,55	8,10	7,75	7,40
A230150	Simple	7,50	7,00	6,60	6,30	6,00
	Double	9,30	8,70	8,20	7,85	7,50
A260150	Simple	8,25	7,70	7,25	6,90	6,65
	Double	10,20	9,55	9,05	8,60	8,25

Toute utilisation ou toute mise en oeuvre des produits et accessoires Knauf non conformes aux Règles de l'Art, DTU, Avis Technique et/ou préconisation du fabricant dégage Knauf de toute responsabilité. Les exigences réglementaires évoluant de façon permanente, les renseignements de cette documentation sont donnés à titre d'information et doivent être vérifiés. Consultez le support technique et/ou notre base de données techniques disponible sur notre site internet et mise à jour régulièrement. Les photos et les dessins sont donnés à titre indicatif et ne constituent nullement des documents contractuels.

C260150	Simple	8,90	8,30	7,85	7,45	7,15
	Double	10,90	1,025	9,70	9,52	8,90
C300150	Simple	10,00	9,35	8,80	8,40	8,05
	Double	12,25	11,50	10,90	10,40	10,00
C350200	Simple	12,30	11,50	10,90	10,40	9,95
	Double	14,95	14,10	13,40	12,80	12,30

GH FUTUR SÉPARATIVES (DOUBLE OSSATURE) - TABLEAUX DES HAUTEURS SELON AVIS TECHNIQUE 9/13-970 du 9.01.14 valide jusqu'au 31.07.18

- **Vent : 10 daN/m² - Flèche admissible : 1/240ème**

Profilé	Montant	Entraxe des poteaux en m				
		1,20	1,50	1,80	2,10	2,40
		H max (m)				
B120150	Simple	7,40	6,95	6,60	6,30	6,10
	Double	8,75	8,30	7,95	7,65	7,40
B140150	Simple	8,30	7,80	7,45	7,10	6,75
	Double	9,80	9,30	8,95	8,60	8,30
A140150	Simple	8,70	8,20	7,80	7,45	7,20
	Double	10,20	9,70	9,30	9,00	8,70
B170150	Simple	9,60	9,05	8,65	8,05	7,50
	Double	11,30	10,75	10,35	9,95	9,60
A170150	Simple	9,95	9,40	8,95	8,60	8,25
	Double	11,65	11,10	10,70	10,30	9,95
B200150	Simple	10,90	10,30	9,60	8,85	8,25
	Double	12,75	12,15	11,65	11,25	10,90
A200150	Simple	11,30	10,70	10,20	9,80	9,40
	Double	13,20	12,60	12,10	11,70	11,30
A200200	Simple	12,15	11,55	11,00	10,60	10,25
	Double	13,95	13,40	12,90	12,50	12,15
A230150	Simple	12,50	11,85	11,30	10,80	10,45
	Double	14,50	13,90	13,35	12,90	12,50

Toute utilisation ou toute mise en oeuvre des produits et accessoires Knauf non conformes aux Règles de l'Art, DTU, Avis Technique et/ou préconisation du fabricant dégage Knauf de toute responsabilité. Les exigences réglementaires évoluant de façon permanente, les renseignements de cette documentation sont donnés à titre d'information et doivent être vérifiés. Consultez le support technique et/ou notre base de données techniques disponible sur notre site internet et mise à jour régulièrement. Les photos et les dessins sont donnés à titre indicatif et ne constituent nullement des documents contractuels.

A260150	Simple	13,65	12,95	12,35	11,85	11,45
	Double	15,80	15,15	14,60	14,10	13,65
C260150	Simple	14,50	13,75	13,15	12,65	12,20
	Double	16,55	15,95	15,40	14,90	14,50
C300150	Simple	16,20	15,40	14,75	14,20	13,70
	Double	18,45	17,75	17,20	16,65	16,20
C350200	Simple	19,20	18,40	17,70	17,10	16,55
	Double	21,45	20,80	20,20	19,70	19,20

- **Vent : 15 daN/m² - Flèche admissible : 1/240ème**

Profilé	Montant	Entraxe des poteaux en m				
		1,20	1,50	1,80	2,10	2,40
		H max (m)				
B120150	Simple	6,60	6,20	5,85	5,55	5,20
	Double	7,95	7,50	7,15	6,85	6,60
B140150	Simple	7,45	6,95	6,60	6,10	5,70
	Double	8,95	8,45	8,05	7,70	7,45
A140150	Simple	7,80	7,30	6,95	6,60	6,35
	Double	9,30	8,80	8,40	8,10	7,80
B170150	Simple	8,65	8,10	7,40	6,80	6,35
	Double	10,35	9,80	9,35	8,95	8,65
A170150	Simple	8,95	8,40	8,00	7,65	7,35
	Double	10,70	10,10	9,65	9,30	8,65
B200150	Simple	9,80	8,90	8,10	7,50	6,95
	Double	11,65	11,05	10,55	10,55	9,80
A200150	Simple	10,20	9,60	9,10	8,70	8,40
	Double	12,10	11,50	11,00	10,55	10,20
A200200	Simple	11,00	10,40	9,90	9,50	9,15
	Double	12,90	12,30	11,80	11,40	11,00
A230150	Simple	11,30	10,60	10,10	9,65	9,05
	Double	13,35	12,70	12,15	11,70	11,30

Toute utilisation ou toute mise en oeuvre des produits et accessoires Knauf non conformes aux Règles de l'Art, DTU, Avis Technique et/ou préconisation du fabricant dégage Knauf de toute responsabilité. Les exigences réglementaires évoluant de façon permanente, les renseignements de cette documentation sont donnés à titre d'information et doivent être vérifiés. Consultez le support technique et/ou notre base de données techniques disponible sur notre site internet et mise à jour régulièrement. Les photos et les dessins sont donnés à titre indicatif et ne constituent nullement des documents contractuels.

A260150	Simple	12,35	11,65	11,10	10,60	9,95
	Double	14,60	13,90	13,30	12,80	12,35
C260150	Simple	13,15	12,45	11,85	11,35	10,90
	Double	15,40	14,70	14,10	13,60	13,15
C300150	Simple	14,75	13,95	13,30	12,75	12,25
	Double	17,20	16,40	15,80	15,25	14,75
C350200	Simple	17,70	16,85	16,10	15,50	14,95
	Double	20,20	19,45	18,80	18,20	17,70

- **Vent : 20 daN/m² - Flèche admissible : 1/240ème**

Profilé	Montant	Entraxe des poteaux en m				
		1,20	1,50	1,80	2,10	2,40
		H max (m)				
B120150	Simple	6,10	5,70	5,30	4,90	4,60
	Double	7,40	6,95	6,60	6,30	6,10
B140150	Simple	6,85	6,40	5,85	5,40	5,00
	Double	8,30	7,80	7,45	7,10	6,85
A140150	Simple	7,20	6,70	6,35	6,05	5,80
	Double	8,70	8,20	7,80	7,45	7,20
B170150	Simple	7,95	7,15	6,55	6,00	5,60
	Double	9,60	9,10	8,65	8,25	7,90
A170150	Simple	8,25	7,75	7,35	7,00	6,70
	Double	9,95	9,40	8,95	8,60	8,25
B200150	Simple	8,85	7,85	7,15	6,60	6,15
	Double	10,90	10,30	9,80	9,25	8,65
A200150	Simple	9,45	8,85	8,40	8,00	7,45
	Double	11,30	10,70	10,20	9,80	9,45
A200200	Simple	10,20	9,60	9,20	8,75	8,40
	Double	12,15	11,55	11,05	10,60	10,25
A230150	Simple	10,45	9,80	9,30	8,55	8,00
	Double	12,50	11,85	11,30	10,95	10,45

Toute utilisation ou toute mise en oeuvre des produits et accessoires Knauf non conformes aux Règles de l'Art, DTU, Avis Technique et/ou préconisation du fabricant dégage Knauf de toute responsabilité. Les exigences réglementaires évoluant de façon permanente, les renseignements de cette documentation sont donnés à titre d'information et doivent être vérifiés. Consultez le support technique et/ou notre base de données techniques disponible sur notre site internet et mise à jour régulièrement. Les photos et les dessins sont donnés à titre indicatif et ne constituent nullement des documents contractuels.

A260150	Simple	11,45	10,75	10,20	9,40	8,80
	Double	13,65	12,95	12,35	11,85	11,45
C260150	Simple	12,20	11,50	10,95	10,45	10,05
	Double	14,50	13,75	13,15	12,65	12,20
C300150	Simple	13,70	12,90	12,25	11,75	11,30
	Double	16,20	15,40	14,75	14,20	13,70
C350200	Simple	16,55	15,70	14,95	14,35	13,85
	Double	19,20	18,40	17,70	17,10	16,55

Hauteurs pour une charge de 20 kg/m² sur une ossature. Avec une autre charge plus importante, les hauteurs peuvent changer : consulter le Support Technique.

NOMENCLATURE/CONDITIONNEMENT

Produits en stock

Produit	Unité de vente
Profilé PK 120 / 140 / 170 / 200	pièce de 6,50 ml
Oméga 0,63	pièce de 4,05 ml
Profilé U 120 / 140 / 170 / 200	pièce de 6,20 ml
Sabot 120 /140 / 170 / 200 (trou oblong)	pièce
Sabot 140 / 170 / 200 (trou rond)	pièce
Plats 300 x 100 x 2,0	pièce
Goujons Baraco M10/120	boîte de 50 pièces
Vis SN 6 x 25	sachet de 100 pièces
Boulons 12 / 30 (vis + écrou)	sachet de 100 pièces / sac de 10 sachets
Rondelle 12	sachet de 200 pièces
Rondelle SKI	sachet de 100 pièces

EXEMPLES DE CLOISONS GH FUTUR DISTRIBUTIVES**

Pression du vent*	20 (daN/m²)			40 (daN/m²)		
Type d'ossature principale	B140150	B170150	B200150*	B140150	B170150	B200150*
Type d'ossature secondaire	Omega					
Épaisseur ossature (mm)	200	230	260	200	230	260

Toute utilisation ou toute mise en oeuvre des produits et accessoires Knauf non conformes aux Règles de l'Art, DTU, Avis Technique et/ou préconisation du fabricant dégage Knauf de toute responsabilité. Les exigences réglementaires évoluant de façon permanente, les renseignements de cette documentation sont donnés à titre d'information et doivent être vérifiés. Consultez le support technique et/ou notre base de données techniques disponible sur notre site internet et mise à jour régulièrement. Les photos et les dessins sont donnés à titre indicatif et ne constituent nullement des documents contractuels.

Épaisseur totale (mm) avec 2x 2 BA 13	250	280	310*	250	280	310*
Épaisseur totale (mm) avec 2x 1 BA 13 + 1 BA 18	261	291	321*	261	291	321*
Épaisseur totale (mm) avec 2x 2 BA 18	272	302	332*	272	302	332*
Hauteur maximale en m ***						
Ossature secondaire entraxe 0,60 m						
Montants simples entraxe 2,40 m	5,55	6,45	7,35	4,45	5,20	5,90
Montants simples entraxe 1,20 m	6,85	7,95	9,05	5,55	6,45	7,35
Montants doubles entraxe 2,40 m	6,85	7,95	9,05	5,55	6,45	7,35
Montants doubles entraxe 1,20 m	8,30	9,60	10,90	6,85	7,95	9,05
Résistance au feu						
2 KS 13 par parement avec ou sans fibre minérale	EI 30 (a)					
1 KS 13 + 1 KF 13 par parement avec ou sans fibre minérale	EI 60 (a)					
2 KF 13 par parement avec ou sans fibre minérale	EI 90 (a)					
1 KS 13 + 1 KHD 18 par parement avec ou sans fibre minérale	EI 90 (a)					
2 KHD 18 par parement avec ou sans fibre minérale	EI 120 (a)					
1 KF 13 + 1 KHD 18 par parement avec ou sans fibre minérale	EI 120 (a)					

* Voir Performances Acoustiques

> Application

S'utilise en constructions neuves et en réhabilitation :

- cloisons permettant d'atteindre des hauteurs jusqu'à 21 m validées par un DTA
- lieux de spectacles, de loisirs, culturels et musicaux, cinémas, studio d'enregistrement ou de prise de vue, locaux commerciaux, locaux industriels, ERP ou rénovation de bâtiments d'habitation
- possibilité de réaliser des contre-cloisons, des cloisons de distribution ou séparation de locaux

+

Toute utilisation ou toute mise en oeuvre des produits et accessoires Knauf non conformes aux Règles de l'Art, DTU, Avis Technique et/ou préconisation du fabricant dégage Knauf de toute responsabilité. Les exigences réglementaires évoluant de façon permanente, les renseignements de cette documentation sont donnés à titre d'information et doivent être vérifiés. Consultez le support technique et/ou notre base de données techniques disponible sur notre site internet et mise à jour régulièrement. Les photos et les dessins sont donnés à titre indicatif et ne constituent nullement des documents contractuels.

Les plus

- Cloison permettant d'atteindre des hauteurs jusqu'à 21 m validées par un DTA
- Temps de main d'oeuvre réduit
- Technique simple, rapide et économique
- Gamme simplifiée disponible sur stock pour des cloisons jusqu'à 8,60 m
- Répond aux exigences réglementaires
- Permet de faire des boîtes dans la boîte de portée jusqu'à 15 m et de hauteur jusqu'à 12 m

Caractéristiques techniques

RÉSISTANCE AU FEU :

- GH Futur distributive EI 30 à EI 120 : PV 11-A-642 Rec. 17/1
- GH Futur séparative EI 30 à EI 120 : PV 11-A-643 Rec. 17/1

DIMENSIONNEMENT : les hauteurs sont déterminées suivant le référentiel CSTB "Cloisons de grande hauteur" prenant en compte l'apport des plaques avec comme critère de flèche f ≤ H/240.
En dehors de locaux industriels, bâtiments de stockage, salles de cinéma, le dimensionnement doit être réalisé avec un critère de flèche f ≤ H/500, nous consulter.
FINITIONS : les parements des cloisons reçoivent, après traitement classique des joints, une peinture, un papier peint ou un carrelage.
STRUCTURE D'ACCUEIL : il est à la charge du maître d'ouvrage d'exiger un moyen de fixation au charpentier ou de faire appel à un charpentier dans le cadre d'une rénovation.
MISE EN OEUVRE : conformément aux recommandations Knauf et au DTA 9/13-970_V2 valide jusqu'au 30.04.26.
Les profilés GH Futur sont marqués CE (obligatoire dans les ERP)

Toute utilisation ou toute mise en oeuvre des produits et accessoires Knauf non conformes aux Règles de l'Art, DTU, Avis Technique et/ou préconisation du fabricant dégage Knauf de toute responsabilité. Les exigences réglementaires évoluant de façon permanente, les renseignements de cette documentation sont donnés à titre d'information et doivent être vérifiés. Consultez le support technique et/ou notre base de données techniques disponible sur notre site internet et mise à jour régulièrement. Les photos et les dessins sont donnés à titre indicatif et ne constituent nullement des documents contractuels.

KNAUF PROCHE DE VOUS

RÉGION KNAUF ÎLE-DE-FRANCE - OUEST

SITE ÎLE-DE-FRANCE
Route de Bray-sur-Seine - D411
77130 Marolles-sur-Seine
Tél. : 01 64 70 52 00
Fax : 01 73 03 37 65

SITE OUEST
CS 80009 Cournon
56204 La Gacilly Cedex
Tél. : 02 99 71 43 77
Fax : 02 99 71 40 49

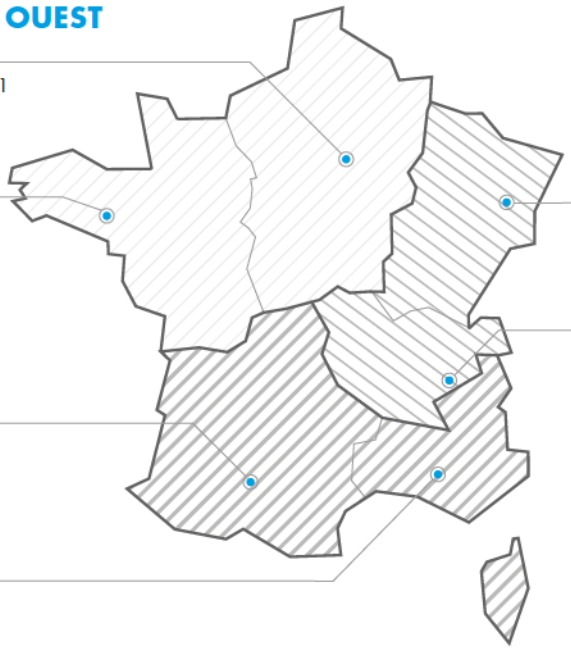

RÉGION KNAUF SUD

SITE SUD-OUEST
37 chemin de la Salvetat
ZI en Jacca
31770 Colomiers
Tél. : 05 61 15 94 15
Fax : 05 61 30 26 60

SITE SUD-EST
583 avenue Georges Vacher
13106 Rousset Cedex
Tél. : 04 42 29 11 11
Fax : 04 42 53 20 38

RÉGION KNAUF CENTRE EST

SITE EST
Zone Industrielle
68190 Ungersheim
Tél. : 03 89 26 69 00
Fax : 03 89 26 69 26

SITE RHÔNE-ALPES
75 rue Lamartine
38490 Saint-André-le-Gaz
Tél. : 04 74 88 11 55
Fax : 04 74 88 19 22

KNAUF PRESCRIPTION
NOTRE ÉQUIPE VOUS ASSISTE DANS LES PHASES D'ÉTUDES DE VOS PROJETS.

Catherine LILLEMANN : 06 18 42 62 64
Dépts : 75 (est), 77, 93, 94, 59

Kamélia HALHALI : 06 30 74 28 96
Dépts : 75 (ouest), 78, 92, 91, 95, 35, 44

Alain BOUJEMAAOUI : 06 40 53 65 85
Dépts : 01, 06, 30, 34, 13, 69, 71, 83, 84

François DASSÉ : 06 07 64 71 59
Dépts : 17, 31, 32, 33, 34, 40, 64

Autres départements : 06 71 21 44 41

KNAUF BUILDING SERVICES
UNE ÉQUIPE DÉDIÉE POUR VOS PROJETS À L'INTERNATIONAL
Tél. : 03 89 72 11 06

KNAUF
Zone d'Activités - Rue Principale
68600 Wolfgantzen

WWW.KNAUF.FR

KNAUF SUPPORT TECHNIQUE
au service des Professionnels
STK@knauf.com
0 809 404068 Service gratuit + prix appel
du Lu. au Ve. 8h-12h, 13h30-17h (Ve. 16h30)

GH Futur
FE4
permanente, les
ont donnés à titre