CLOISON ANTI-EFFRACTION - KM KNAUF SURETÉ CR2 98/48-50

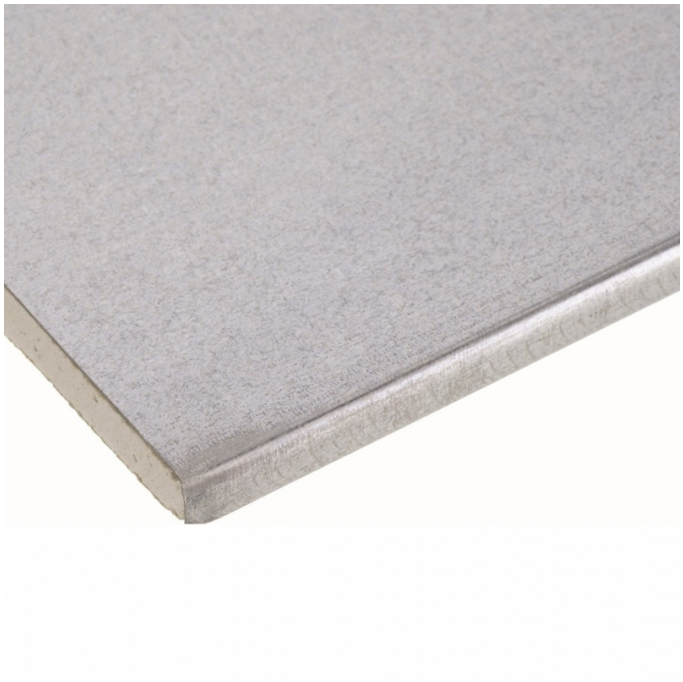

CLOISON ANTI-EFFRACTION - KM KNAUF SURETÉ CR2 98/48-50

Cloison anti-effraction Knauf Sûreté

Cloison distributive Knauf KM à parement double ou triple, renforcée sur une ou deux faces par des plaques Knauf Sûreté.
La plaque de plâtre Knauf Sûreté de 600 mm de large est contrecollée en usine d'une tôle d'acier dont les extrémités sont rebordées.

		Sens de l'effraction	
		1 sens	2 sens
Classe de résistance	CR2 : 3 min	CR2 1.0	

> Description détaillée

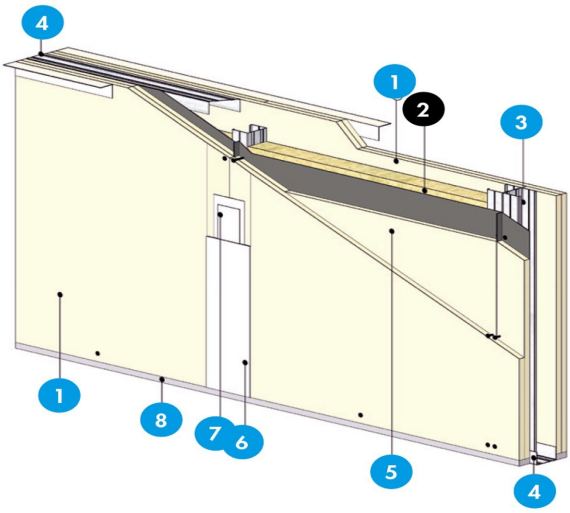

1. **Plaques de plâtre Knauf KS 13**
2. Isolant
3. **Montants simples ou doubles**
4. **Rail standard**
5. **Plaque Knauf Sûreté**
6. **Enduit à joint**
7. **Bande à joint**
8. **Mastic acoustique**

TABLEAU DES HAUTEURS
KM Sûreté CR2 1.0

Toute utilisation ou toute mise en oeuvre des produits et accessoires Knauf non conformes aux Règles de l'Art, DTU, Avis Technique et/ou préconisation du fabricant dégage Knauf de toute responsabilité. Les exigences réglementaires évoluant de façon permanente, les renseignements de cette documentation sont donnés à titre d'information et doivent être vérifiés. Consultez le support technique et/ou notre base de données techniques disponible sur notre site internet et mise à jour régulièrement. Les photos et les dessins sont donnés à titre indicatif et ne constituent nullement des documents contractuels.

Type de cloison	98/48-50
Type d'ossature	48/50
Épaisseur totale (mm)	98
Nombre et épaisseur des plaques	4 x 13 : 1 KS13 + 1 Knauf Sûreté / 2 KS13
Hauteur maximale en m	
Montants simples entraxe 0,60 m	3,10
Montants doubles entraxe 0,60 m	3,90
Indice d'affaiblissement acoustique	
Épaisseur fibre minérale en mm	45
Rw+C = RA en dB	47 (E)

(E) Estimation

> Application

Cloisonnement dans tous types de constructions qui demandent une protection contre l'effraction :

- Banques
- Bâtiment de maintien de l'ordre public : gendarmeries, commissariats, tribunaux, postes de police…
- Ambassades
- Commerces, locaux de stockage
- Logements, panic room

+ Les plus

- Poids faible, simplicité, rapidité
- Système anti-effraction validé selon des essais CNPP et conforme aux normes NF EN 1627 et NF EN 1630
- PV pour des exigences anti-effraction de 3, 5 ou 10 minutes

> Caractéristiques techniques

DÉNOMINATION :
CR2 1.0 = 1 plaque Knauf Sûreté côté effraction et 0 sur l'autre parement
RÉSISTANCE À L'EFFRACTION : Selon NF EN 1627 et NF EN 1630

- Classe de Résistance CR2 - 3 minutes.
  Avis Technique CNPP n° MD 16 00 49 A :

RÉSISTANCE AU FEU : PV Efectis 07-A-234 Rec. 12/1 - EI 60
DIMENSIONNEMENT : Les hauteurs sont déterminées selon la méthode de calcul du DTU 25.41.
MISE EN OEUVRE :
Le principe de mise en oeuvre est celui décrit dans le DTU 25.41 pour les KM.
La tôle de la plaque Knauf Sûreté est placée côté ossatures.
En cas de découpes, elles se feront à l'aide d'une scie circulaire ou d'une disqueuse.

Toute utilisation ou toute mise en oeuvre des produits et accessoires Knauf non conformes aux Règles de l'Art, DTU, Avis Technique et/ou préconisation du fabricant dégage Knauf de toute responsabilité. Les exigences réglementaires évoluant de façon permanente, les renseignements de cette documentation sont donnés à titre d'information et doivent être vérifiés. Consultez le support technique et/ou notre base de données techniques disponible sur notre site internet et mise à jour régulièrement. Les photos et les dessins sont donnés à titre indicatif et ne constituent nullement des documents contractuels.

> Knauf à votre écoute

SUPPORT TECHNIQUE

au service des Professionnels

STK@knauf.com

0 809 404068 Service gratuit + prix appel

du Lu. au Ve. 8h-12h, 14h-17h30 (Ve. 16h30)

- Accompagnement technique spécifique à votre problématique (conception, mise en oeuvre, validation, ...)
- Renseignements techniques sur tous les systèmes et produits du catalogue Knauf
- Assistance à la recherche de documents réglementaires

> Knauf proche de vous

Site ÎLE-DE-FRANCE
Route de Bray sur Seine
77 130 Marolles-sur-Seine - D411
Tél. : 01 64 70 52 00
Fax : 01 73 03 37 65

Site EST
Zone Industrielle
68 190 Ungersheim
Tél. : 03 89 26 69 00
Fax : 03 89 26 69 26

Site OUEST
CS 80009 Cournon
56 204 La Gacilly Cedex
Tél. : 02 99 71 43 77
Fax : 02 99 71 40 49

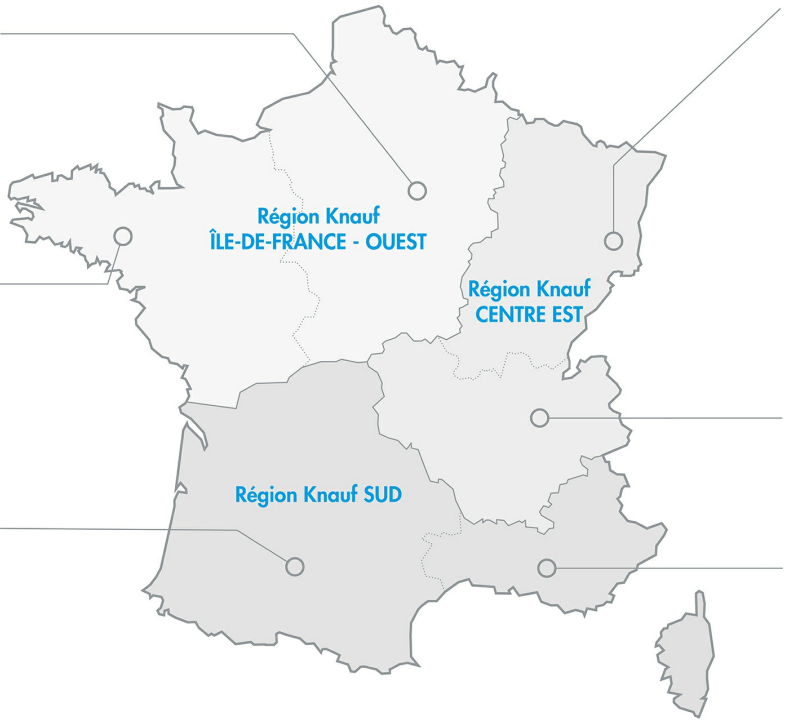

Site RHÔNE-ALPES
75 rue Lamartine
38 490 Saint-André-le-Gaz
Tél. : 04 74 88 11 55
Fax : 04 74 88 19 22

Site SUD-OUEST
37 chemin de la Salvetat
Zone Industrielle en Jacca
31 770 Colomiers
Tél. : 05 61 15 94 15
Fax : 05 61 30 26 60

Site SUD-EST
583 avenue Georges Vacher
13 106 Rousset Cedex
Tél. : 04 42 29 11 11
Fax : 04 42 53 20 38

Toute utilisation ou toute mise en oeuvre des produits et accessoires Knauf non conformes aux Règles de l'Art, DTU, Avis Technique et/ou préconisation du fabricant dégage Knauf de toute responsabilité. Les exigences réglementaires évoluant de façon permanente, les renseignements de cette documentation sont donnés à titre d'information et doivent être vérifiés. Consultez le support technique et/ou notre base de données techniques disponible sur notre site internet et mise à jour régulièrement. Les photos et les dessins sont donnés à titre indicatif et ne constituent nullement des documents contractuels.