SYSTÈME DE PROTECTION POTEAUX ET POUTRES KNAUF

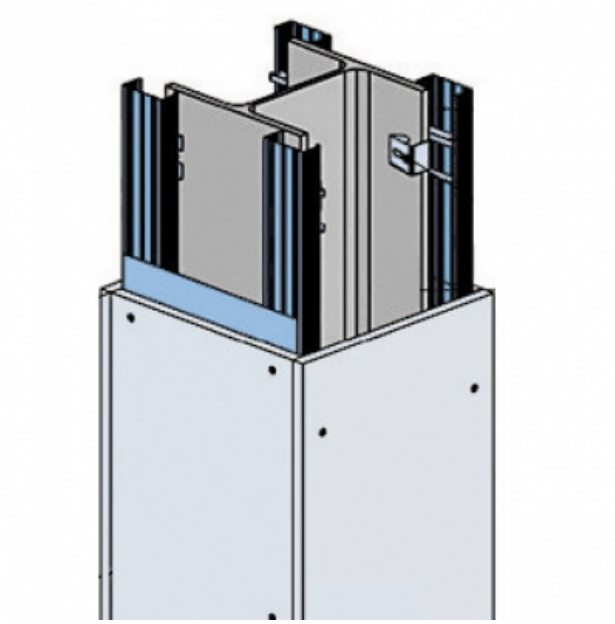

SYSTÈME DE PROTECTION POTEAUX ET POUTRES KNAUF

Protection poteau et poutre

Il permet d'assurer la protection au feu des structures métalliques par vissage de plaques KF 13 ou KF 15 sur une ossature métallique en profilés CD 60.
Les plaques sont posées en une, deux ou trois peaux en combinant les épaisseurs pour atteindre le degré de protection requis.

En cas de protection de poteaux, il est possible d'utiliser les montants Knauf.

> Description détaillée

CLIP 3P

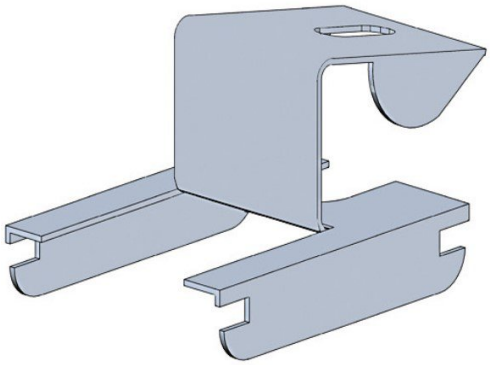

FACTEUR DE MASSIVITÉ

Configuration de structure à protéger	Facteur de massiveté (m-1)

Toute utilisation ou toute mise en oeuvre des produits et accessoires Knauf non conformes aux Règles de l'Art, DTU, Avis Technique et/ou préconisation du fabricant dégage Knauf de toute responsabilité. Les exigences réglementaires évoluant de façon permanente, les renseignements de cette documentation sont donnés à titre d'information et doivent être vérifiés. Consultez le support technique et/ou notre base de données techniques disponible sur notre site internet et mise à jour régulièrement. Les photos et les dessins sont donnés à titre indicatif et ne constituent nullement des documents contractuels.

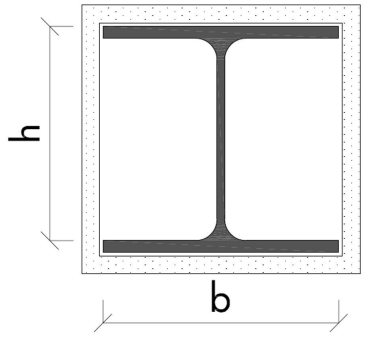

2 (h + b)
A

Limite d'application

t ' ≤ h
4

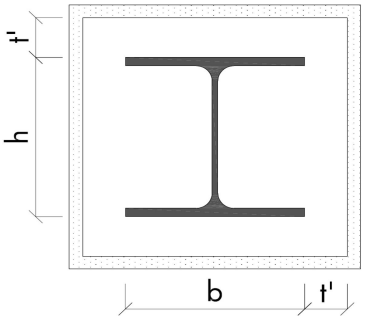

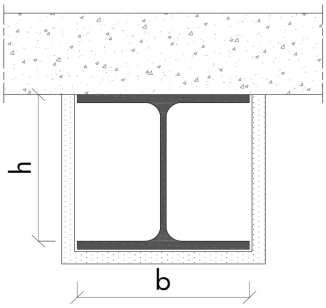

2 h + b
A

Limite d'application

t ' ≤ h
4

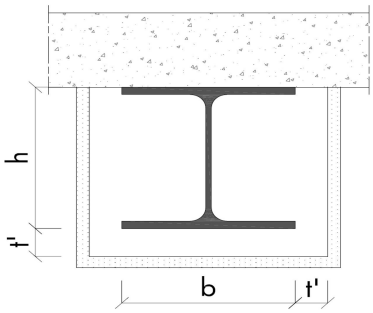

A = Aire de la Section I, H ou U.

Type de profilés	HEA	HEB	HEM

Toute utilisation ou toute mise en oeuvre des produits et accessoires Knauf non conformes aux Règles de l'Art, DTU, Avis Technique et/ou préconisation du fabricant dégage Knauf de toute responsabilité. Les exigences réglementaires évoluant de façon permanente, les renseignements de cette documentation sont donnés à titre d'information et doivent être vérifiés. Consultez le support technique et/ou notre base de données techniques disponible sur notre site internet et mise à jour régulièrement. Les photos et les dessins sont donnés à titre indicatif et ne constituent nullement des documents contractuels.

Dimensions des profilés	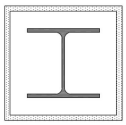	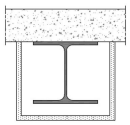	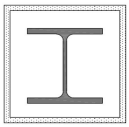	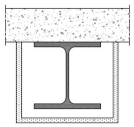		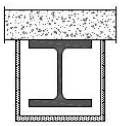
100	184,90	137,70	153,80	115,40	85,00	65,00
120	185,00	137,50	141,20	105,90	80,10	61,10
140	173,90	129,30	130,20	97,70	75,90	57,80
160	160,80	119,60	117,90	88,40	71,30	54,20
180	155,00	115,20	110,30	82,70	68,10	51,70
200	145,00	107,80	102,40	76,80	64,90	49,20
220	133,70	99,50	96,70	72,50	62,40	47,30
240	122,40	91,10	90,60	67,90	51,90	39,50
260	117,50	87,60	87,80	65,90	50,80	38,60
280	113,10	84,30	85,20	63,90	49,80	37,80
300	104,90	78,20	80,50	60,40	42,90	32,70
320	98,10	74,00	76,90	58,30	42,80	32,90
340	94,40	71,90	74,90	57,30	43,40	33,70
360	91,00	70,00	73,10	56,50	44,10	34,40
400	86,80	67,90	70,80	55,60	45,40	35,90
450	83,10	66,30	68,80	55,00	46,80	37,70
500	80,00	64,80	67,10	54,50	48,20	39,30
550	79,30	65,20	66,90	55,10	49,50	40,90
600	78,60	65,30	66,70	55,60	50,90	42,50

-

Type de profilés	UPN		UAP		IPE		IPN	
Dimensions des profilés	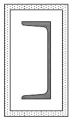	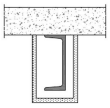	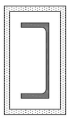	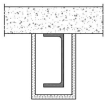	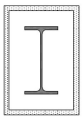	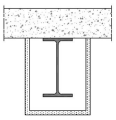	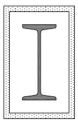	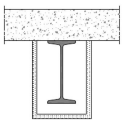
80	223,30	186,40	233,60	191,60	329,80	269,80	321,90	266,50
100	222,20	185,20	223,90	186,60	301,00	247,60	283,00	235,80
120	205,90	173,50	-	-	278,80	230,30	250,70	209,90

Toute utilisation ou toute mise en oeuvre des produits et accessoires Knauf non conformes aux Règles de l'Art, DTU, Avis Technique et/ou préconisation du fabricant dégage Knauf de toute responsabilité. Les exigences réglementaires évoluant de façon permanente, les renseignements de cette documentation sont donnés à titre d'information et doivent être vérifiés. Consultez le support technique et/ou notre base de données techniques disponible sur notre site internet et mise à jour régulièrement. Les photos et les dessins sont donnés à titre indicatif et ne constituent nullement des documents contractuels.

130	-	-	211,40	180,00	-	-	-	-
140	196,10	166,70	-	-	259,80	215,20	225,10	189,10
150	-	-	187,80	159,40	-	-	-	-
160	187,50	160,40	-	-	240,80	200,00	205,30	172,80
175	-	-	181,50	155,60	-	-	-	-
180	178,60	153,60	-	-	226,80	188,70	187,80	158,40
200	170,80	147,50	171,90	148,40	210,50	175,40	173,10	146,30
220	160,40	139,00	165,30	143,30	197,60	164,70	160,60	135,90
240	153,70	133,60	-	-	184,10	153,50	150,10	127,10
250	-	-	153,10	133,60	-	-	-	-
260	144,90	126,30	-	-	-	-	139,70	118,50
270	-	-	145,70	126,70	176,50	147,10	-	-
280	-	-	-	-	-	-	130,60	111,10
300	136,10	119,00	136,50	119,50	167,30	139,40	123,00	104,90
320	-	-	-	-	-	-	115,90	99,10
330	-	-	-	-	156,50	131,00	-	-
340	-	-	-	-	-	-	109,90	94,10
360	-	-	-	-	145,80	122,40	103,60	88,90
380	-	-	-	-	-	-	98,90	85,00
400	-	-	-	-	137,90	116,00	94,10	80,90
425	-	-	-	-	-	-	89,10	76,70
450	-	-	-	-	129,60	110,30	84,40	72,80
475	-	-	-	-	-	-	80,10	69,20
500	-	-	-	-	120,70	103,40	76,10	65,80
550	-	-	-	-	113,40	97,80	70,40	61,00
600	-	-	-	-	105,10	91,00	64,20	55,70

PROTECTION POTEAUX ET POUTRES KNAUF

- Protection d'un poteau avec simple peau

Toute utilisation ou toute mise en oeuvre des produits et accessoires Knauf non conformes aux Règles de l'Art, DTU, Avis Technique et/ou préconisation du fabricant dégage Knauf de toute responsabilité. Les exigences réglementaires évoluant de façon permanente, les renseignements de cette documentation sont donnés à titre d'information et doivent être vérifiés. Consultez le support technique et/ou notre base de données techniques disponible sur notre site internet et mise à jour régulièrement. Les photos et les dessins sont donnés à titre indicatif et ne constituent nullement des documents contractuels.

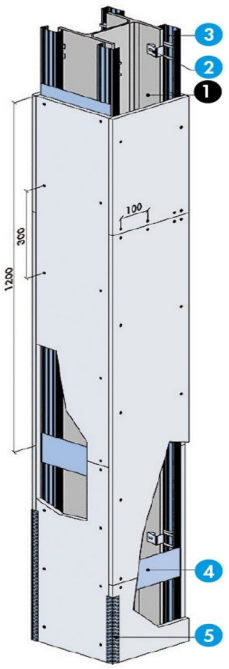

1. Poteau acier
2. Clip 3P
3. Fourrure CD 60
4. Feuillard ou bande de plâtre
5. Cornière de protection des angles

- Protection d'une poutre avec simple peau

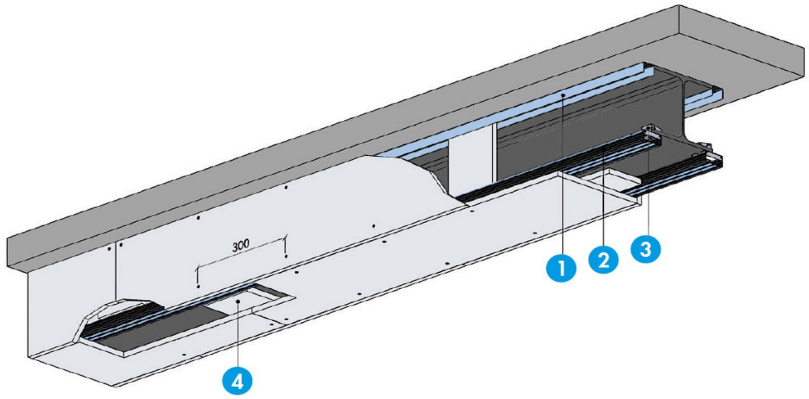

1. Rail UD 60
2. Fourrure CD 60
3. Clip 3P
4. Bande de plâtre ou feuillard

- Protection d'un poteau avec double peau

Toute utilisation ou toute mise en oeuvre des produits et accessoires Knauf non conformes aux Règles de l'Art, DTU, Avis Technique et/ou préconisation du fabricant dégage Knauf de toute responsabilité. Les exigences réglementaires évoluant de façon permanente, les renseignements de cette documentation sont donnés à titre d'information et doivent être vérifiés. Consultez le support technique et/ou notre base de données techniques disponible sur notre site internet et mise à jour régulièrement. Les photos et les dessins sont donnés à titre indicatif et ne constituent nullement des documents contractuels.

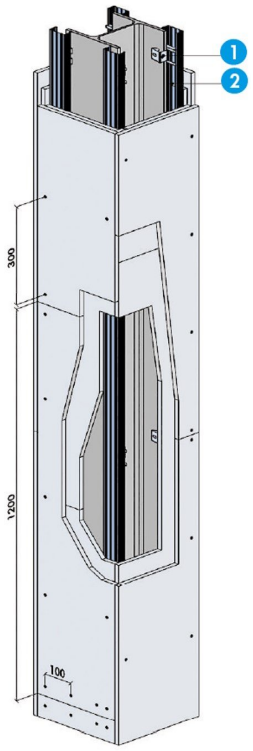

1. Clip 3P
2. Fourrure CD 60

- Protection d'une poutre avec double peau

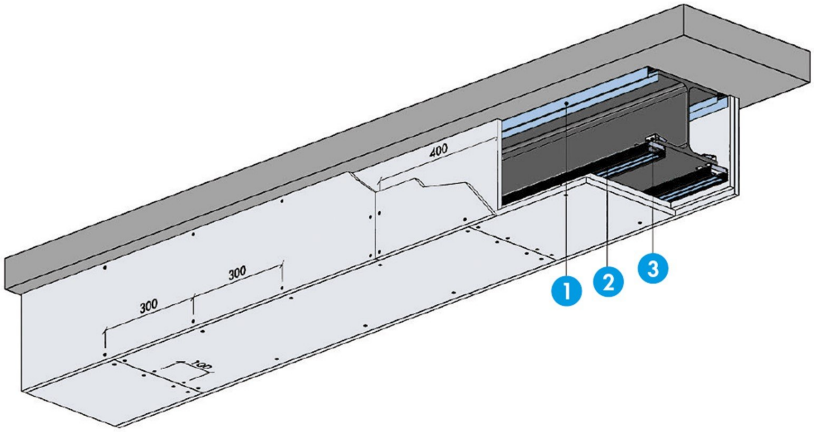

1. Rail UD 60
2. Fourrure CD 60
3. Clip 3P

- Protection d'un poteau avec triple peau

Toute utilisation ou toute mise en oeuvre des produits et accessoires Knauf non conformes aux Règles de l'Art, DTU, Avis Technique et/ou préconisation du fabricant dégage Knauf de toute responsabilité. Les exigences réglementaires évoluant de façon permanente, les renseignements de cette documentation sont donnés à titre d'information et doivent être vérifiés. Consultez le support technique et/ou notre base de données techniques disponible sur notre site internet et mise à jour régulièrement. Les photos et les dessins sont donnés à titre indicatif et ne constituent nullement des documents contractuels.

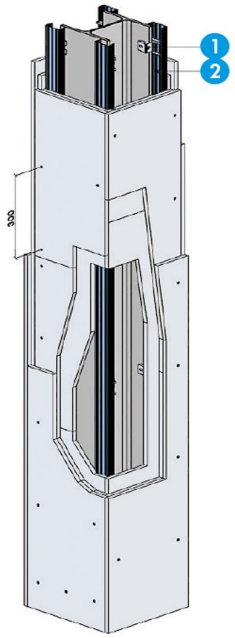

1. Clip 3P
2. Fourrure CD 60

- Protection d'une poutre avec triple peau

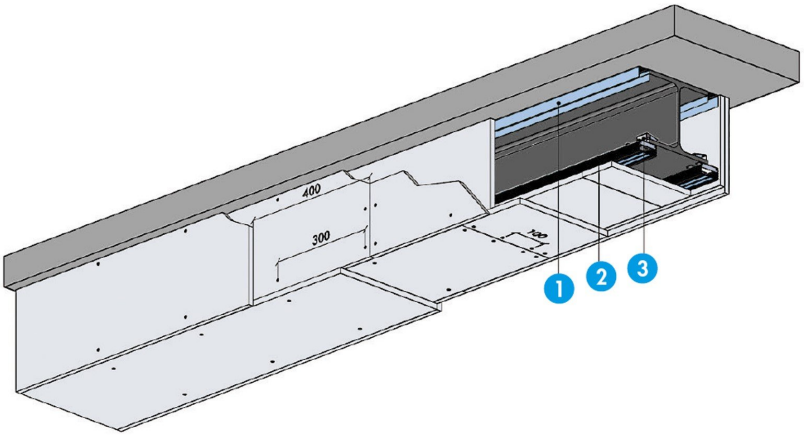

1. Rail UD 60
2. Fourrure CD 60
3. Clip 3P

PROTECTION DES STRUCTURES

Massiveté (m-1)	Épaisseur de la protection pour une température standard de 500°C					
	R 15	R 30	R 60	R 90	R 120	R 180
46	12,5	12,5	12,5	12,5	25	37,5
50	12,5	12,5	12,5	12,5	25	40
60	12,5	12,5	12,5	12,5	25	42,5
70	12,5	12,5	12,5	25	27,5	45

Toute utilisation ou toute mise en oeuvre des produits et accessoires Knauf non conformes aux Règles de l'Art, DTU, Avis Technique et/ou préconisation du fabricant dégage Knauf de toute responsabilité. Les exigences réglementaires évoluant de façon permanente, les renseignements de cette documentation sont donnés à titre d'information et doivent être vérifiés. Consultez le support technique et/ou notre base de données techniques disponible sur notre site internet et mise à jour régulièrement. Les photos et les dessins sont donnés à titre indicatif et ne constituent nullement des documents contractuels.

80	12,5	12,5	12,5	25	37,5	na
90	12,5	12,5	12,5	25	37,5	na
100	12,5	12,5	12,5	25	37,5	na
110	12,5	12,5	12,5	25	37,5	na
120	12,5	12,5	12,5	27,5	37,5	na
130	12,5	12,5	25	27,5	40	na
140	12,5	12,5	25	30	40	na
150	12,5	12,5	25	30	40	na
160	12,5	12,5	25	37,5	42,5	na
170	12,5	12,5	25	37,5	42,5	na
180	12,5	12,5	25	37,5	42,5	na
190	12,5	12,5	25	37,5	42,5	na
200	12,5	12,5	25	37,5	42,5	na
210	12,5	12,5	25	37,5	42,5	na
220	12,5	12,5	25	37,5	42,5	na
230	12,5	12,5	25	37,5	42,5	na
240	12,5	12,5	25	37,5	42,5	na
250	12,5	12,5	25	37,5	45	na
260	12,5	12,5	25	37,5	45	na
270	12,5	12,5	30	37,5	45	na
280	12,5	12,5	30	37,5	45	na
290	12,5	12,5	30	37,5	45	na
300	12,5	12,5	30	37,5	45	na
310	12,5	12,5	30	37,5	45	na
320	12,5	12,5	30	37,5	45	na
330	12,5	12,5	30	37,5	45	na
340	12,5	12,5	30	37,5	45	na
350	12,5	12,5	30	37,5	45	na
360	12,5	12,5	30	37,5	45	na
370	12,5	12,5	37,5	37,5	45	na

Toute utilisation ou toute mise en oeuvre des produits et accessoires Knauf non conformes aux Règles de l'Art, DTU, Avis Technique et/ou préconisation du fabricant dégage Knauf de toute responsabilité. Les exigences réglementaires évoluant de façon permanente, les renseignements de cette documentation sont donnés à titre d'information et doivent être vérifiés. Consultez le support technique et/ou notre base de données techniques disponible sur notre site internet et mise à jour régulièrement. Les photos et les dessins sont donnés à titre indicatif et ne constituent nullement des documents contractuels.

372	12,5	12,5	37,5	37,5	45	na

na : produit non applicable pour ces valeurs

1 KF13	2 KF13	1 KF 15 + 1 KF13	2 KF 15	3 KF 13	1 KF 15 + 2 KF13	2 KF 15 + 1 KF13	3 KF 15

Justificatifs : PV Efectis EFR-17-000335

-->

> Application

- Lorsqu'une stabilité au feu des structures porteuses en acier est demandée
- Constructions neuves ou réhabilitation
- Bâtiments d'habitation, ERP, IGH, locaux industriels, commerciaux et scolaires.

+ Les plus

- Performance R 15 à R 180
- Technique simple et rapide
- Parfaitement compatible avec les systèmes de cloisons ou plafonds
- Apte à recevoir tous les systèmes de finition habituellement appliqués sur plaques de plâtre

> Caractéristiques techniques

FACTEUR DE MASSIVETÉ (m-1) DES PROFILÉS : (DTU Règles FA)
Le facteur de massiveté est égal au rapport de la surface extérieure de l'habillage, exposée à l'échauffement, au volume d'acier par unité de longueur (M = S/V).
Ce facteur s'exprime en m-1 (1/m).
Voir partie mise en oeuvre.

DÉTERMINATION DE L'ÉPAISSEUR DE PROTECTION : à défaut de précisions de la maîtrise d'oeuvre sur la température critique à ne pas dépasser pour la structure considérée, nous nous basons sur une température standard de 500 °C pour déterminer l'épaisseur de la protection. Cette épaisseur peut être moins importante pour des aciers dont la température critique serait supérieur à 500 °C.
Consultez le service technique.

MISE EN OEUVRE : ces systèmes de protection relèvent du PV Efectis EFR-17-000335

Toute utilisation ou toute mise en oeuvre des produits et accessoires Knauf non conformes aux Règles de l'Art, DTU, Avis Technique et/ou préconisation du fabricant dégage Knauf de toute responsabilité. Les exigences réglementaires évoluant de façon permanente, les renseignements de cette documentation sont donnés à titre d'information et doivent être vérifiés. Consultez le support technique et/ou notre base de données techniques disponible sur notre site internet et mise à jour régulièrement. Les photos et les dessins sont donnés à titre indicatif et ne constituent nullement des documents contractuels.

KNAUF PROCHE DE VOUS

RÉGION KNAUF ÎLE-DE-FRANCE - OUEST

SITE ÎLE-DE-FRANCE
Route de Bray-sur-Seine - D411
77130 Marolles-sur-Seine
Tél. : 01 64 70 52 00
Fax : 01 73 03 37 65

SITE OUEST
CS 80009 Cournon
56204 La Gacilly Cedex
Tél. : 02 99 71 43 77
Fax : 02 99 71 40 49

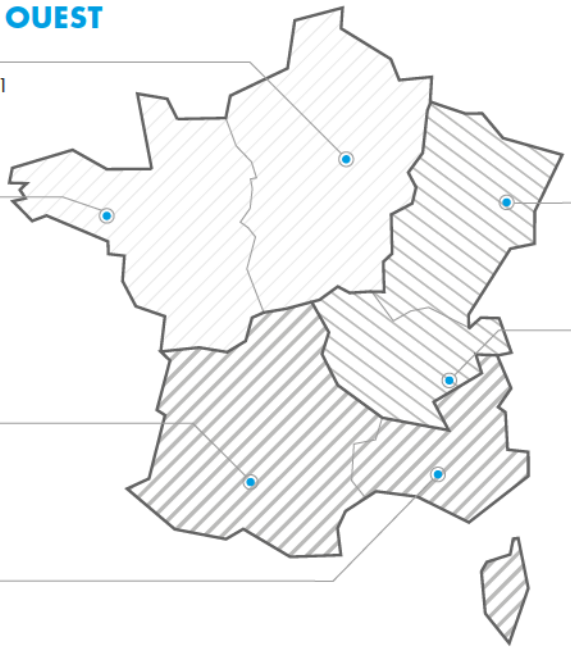

RÉGION KNAUF SUD

SITE SUD-OUEST
37 chemin de la Salvetat
ZI en Jacca
31770 Colomiers
Tél. : 05 61 15 94 15
Fax : 05 61 30 26 60

SITE SUD-EST
583 avenue Georges Vacher
13106 Rousset Cedex
Tél. : 04 42 29 11 11
Fax : 04 42 53 20 38

RÉGION KNAUF CENTRE EST

SITE EST
Zone Industrielle
68190 Ungersheim
Tél. : 03 89 26 69 00
Fax : 03 89 26 69 26

SITE RHÔNE-ALPES
75 rue Lamartine
38490 Saint-André-le-Gaz
Tél. : 04 74 88 11 55
Fax : 04 74 88 19 22

KNAUF PRESCRIPTION
NOTRE ÉQUIPE VOUS ASSISTE DANS LES PHASES D'ÉTUDES DE VOS PROJETS.

Catherine LILLEMANN : 06 18 42 62 64
Dépts : 75 (est), 77, 93, 94, 59

Kamélia HALHALI : 06 30 74 28 96
Dépts : 75 (ouest), 78, 92, 91, 95, 35, 44

Alain BOUJEMAAOUI : 06 40 53 65 85
Dépts : 01, 06, 30, 34, 13, 69, 71, 83, 84

François DASSÉ : 06 07 64 71 59
Dépts : 17, 31, 32, 33, 34, 40, 64

Autres départements : 06 71 21 44 41

KNAUF BUILDING SERVICES
UNE ÉQUIPE DÉDIÉE POUR VOS PROJETS À L'INTERNATIONAL

Tél. : 03 89 72 11 06

KNAUF
Zone d'Activités - Rue Principale
68600 Wolfgantzen

WWW.KNAUF.FR

KNAUF SUPPORT TECHNIQUE
au service des Professionnels
STK@knauf.com
0 809 404068 Service gratuit + prix appel
du Lu. au Ve. 8h-12h, 13h30-17h (Ve. 16h30)

res Knauf
G5D
n permanente, les
ont donnés à titre