PLAFOND LONGUE PORTÉE - KNAUF I-TEC ORIENTABLE POUR I-TEC 100

PLAFOND LONGUE PORTÉE - KNAUF I-TEC ORIENTABLE POUR I-TEC 100

Plafond longue portée

Système et accessoires pour plafond Knauf Métal de longue portée, permettant la réalisation de plafonds inclinés ou la fixation de plafonds sous supports inclinés. Possibilité, également, de plafonds décoratifs et acoustiques à redents.

Le système de base est le système Knauf I-TEC :

- Profilés primaires I-TEC 100
- Ossatures secondaires fourrures MOB ou F60 Oméga vissées directement dans le primaire.

L'utilisation de fourrures F47 (ou CD60) fixées par attaches mixtes est possible.
La fixation se fait par suspente orientable + pivot I-TEC.
Toutes les plaques de la gamme Knauf peuvent composer le parement.

RE 2020
RÉGLEMENTATION ENVIRONNEMENTALE

> Description détaillée

- Plafond rampant et pied droit

Toute utilisation ou toute mise en oeuvre des produits et accessoires Knauf non conformes aux Règles de l'Art, DTU, Avis Technique et/ou préconisation du fabricant dégage Knauf de toute responsabilité. Les exigences réglementaires évoluant de façon permanente, les renseignements de cette documentation sont donnés à titre d'information et doivent être vérifiés. Consultez le support technique et/ou notre base de données techniques disponible sur notre site internet et mise à jour régulièrement. Les photos et les dessins sont donnés à titre indicatif et ne constituent nullement des documents contractuels.

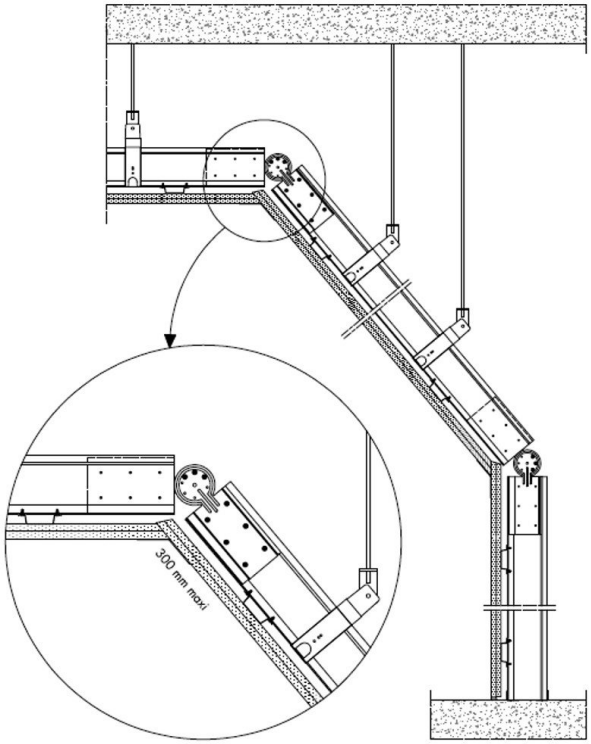

- Plafond à redent

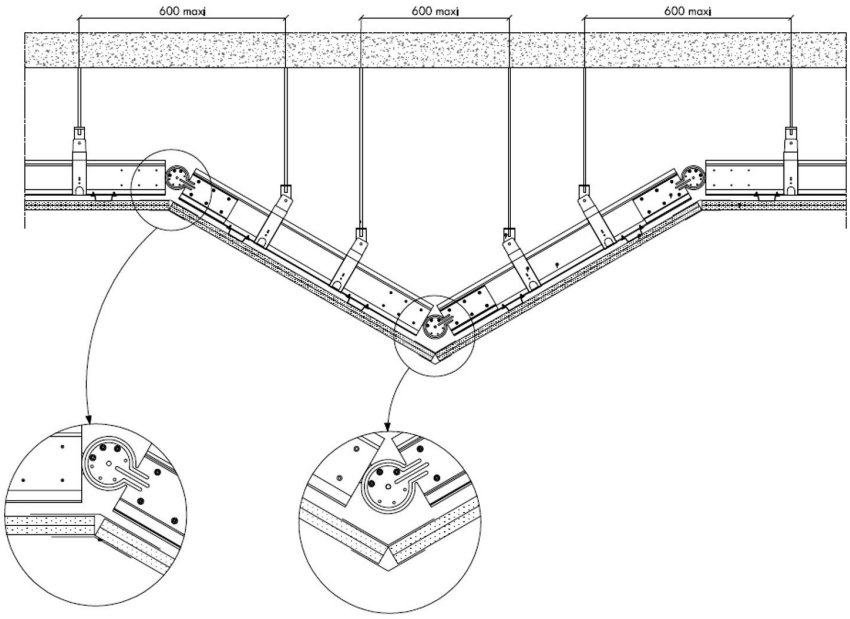

> Application

- Permet la réalisation d'ouvrages sous charpentes inclinées, les divers aménagements sous rampants et les montages de formes plus complexes pour décoration ou la réflexion acoustique

Toute utilisation ou toute mise en oeuvre des produits et accessoires Knauf non conformes aux Règles de l'Art, DTU, Avis Technique et/ou préconisation du fabricant dégage Knauf de toute responsabilité. Les exigences réglementaires évoluant de façon permanente, les renseignements de cette documentation sont donnés à titre d'information et doivent être vérifiés. Consultez le support technique et/ou notre base de données techniques disponible sur notre site internet et mise à jour régulièrement. Les photos et les dessins sont donnés à titre indicatif et ne constituent nullement des documents contractuels.

- Constructions neuves ou réhabilitation
- Bâtiments d'habitation toutes familles, ERP, locaux industriels, commerciaux, scolaires ou culturels

+ Les plus

- Portées jusqu'à 3 m et réduction du nombre de fixations et suspentes
- Solution sous tous types de supports : bois, acier, béton
- Permet la décoration et les formes spécifiques
- Gamme très étendue de performances obtenues à l'aide d'une technique simple, rapide et économique
- Réalisation de plafonds sous structures métalliques ou lamellées collées avec entraxes de pannes ou de fermes importants ainsi que sous planchers pour lesquels la fixation est difficile ou onéreuse

> Caractéristiques techniques

MISE EN OEUVRE : selon les recommandations Knauf

Toute utilisation ou toute mise en oeuvre des produits et accessoires Knauf non conformes aux Règles de l'Art, DTU, Avis Technique et/ou préconisation du fabricant dégage Knauf de toute responsabilité. Les exigences réglementaires évoluant de façon permanente, les renseignements de cette documentation sont donnés à titre d'information et doivent être vérifiés. Consultez le support technique et/ou notre base de données techniques disponible sur notre site internet et mise à jour régulièrement. Les photos et les dessins sont donnés à titre indicatif et ne constituent nullement des documents contractuels.

KNAUF PROCHE DE VOUS

RÉGION KNAUF ÎLE-DE-FRANCE - OUEST

SITE ÎLE-DE-FRANCE
Route de Bray-sur-Seine - D411
77130 Marolles-sur-Seine
Tél. : 01 64 70 52 00
Fax : 01 73 03 37 65

SITE OUEST
CS 80009 Cournon
56204 La Gacilly Cedex
Tél. : 02 99 71 43 77
Fax : 02 99 71 40 49

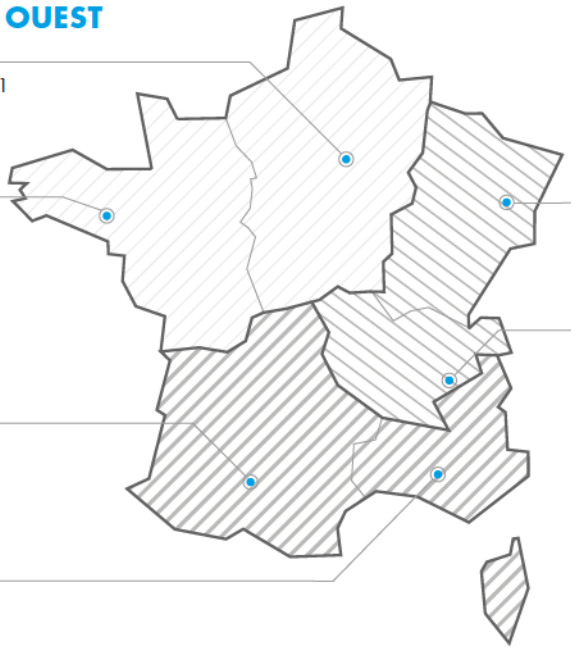

RÉGION KNAUF SUD

SITE SUD-OUEST
37 chemin de la Salvetat
ZI en Jacca
31770 Colomiers
Tél. : 05 61 15 94 15
Fax : 05 61 30 26 60

SITE SUD-EST
583 avenue Georges Vacher
13106 Rousset Cedex
Tél. : 04 42 29 11 11
Fax : 04 42 53 20 38

RÉGION KNAUF CENTRE EST

SITE EST
Zone Industrielle
68190 Ungersheim
Tél. : 03 89 26 69 00
Fax : 03 89 26 69 26

SITE RHÔNE-ALPES
75 rue Lamartine
38490 Saint-André-le-Gaz
Tél. : 04 74 88 11 55
Fax : 04 74 88 19 22

KNAUF PRESCRIPTION
NOTRE ÉQUIPE VOUS ASSISTE DANS LES PHASES D'ÉTUDES DE VOS PROJETS.

Catherine LILLEMANN : 06 18 42 62 64
Dépts : 75 (est), 77, 93, 94, 59

Kamélia HALHALI : 06 30 74 28 96
Dépts : 75 (ouest), 78, 92, 91, 95, 35, 44

Alain BOUJEMAAOUI : 06 40 53 65 85
Dépts : 01, 06, 30, 34, 13, 69, 71, 83, 84

François DASSÉ : 06 07 64 71 59
Dépts : 17, 31, 32, 33, 34, 40, 64

Autres départements : 06 71 21 44 41

KNAUF BUILDING SERVICES
UNE ÉQUIPE DÉDIÉE POUR VOS PROJETS À L'INTERNATIONAL

Tél. : 03 89 72 11 06

KNAUF
Zone d'Activités - Rue Principale
68600 Wolfgantzen

WWW.KNAUF.FR

KNAUF SUPPORT TECHNIQUE
au service des Professionnels
STK@knauf.com
0 809 404068 Service gratuit + prix appel
du Lu. au Ve. 8h-12h, 13h30-17h (Ve. 16h30)