KNAUF XTHERM MUR-B2I RC120 SE

KNAUF XTHERM MUR-B2I RC120 SE

Isolation intégrée des murs béton

Knauf XTherm Mur-B2i Rc120 SE est un panneau isolant en polystyrène expansé gris, ignifugé, conforme à la norme NF EN 13163.

PERFORMANCES CERTIFIÉES KNAUF HQE®

CHANTIER PROPRE KNAUF HQE®

ÉCONOMIE D'ÉNERGIE KNAUF HQE®

PRODUIT RECYCLABLE KNAUF HQE®

ÉMISSIONS DANS L'AIR INTÉRIEUR* A+

Recyclable avec KNAUF CIRCULAR

RE 2020 RÉGLEMENTATION ENVIRONNEMENTALE

PSE GRIS RECYCLABLE

FABRIQUÉ EN FRANCE

> Description détaillée

APPLICATION EN PRÉMUR

Toute utilisation ou toute mise en oeuvre des produits et accessoires Knauf non conformes aux Règles de l'Art, DTU, Avis Technique et/ou préconisation du fabricant dégage Knauf de toute responsabilité. Les exigences réglementaires évoluant de façon permanente, les renseignements de cette documentation sont donnés à titre d'information et doivent être vérifiés. Consultez le support technique et/ou notre base de données techniques disponible sur notre site internet et mise à jour régulièrement. Les photos et les dessins sont donnés à titre indicatif et ne constituent nullement des documents contractuels.

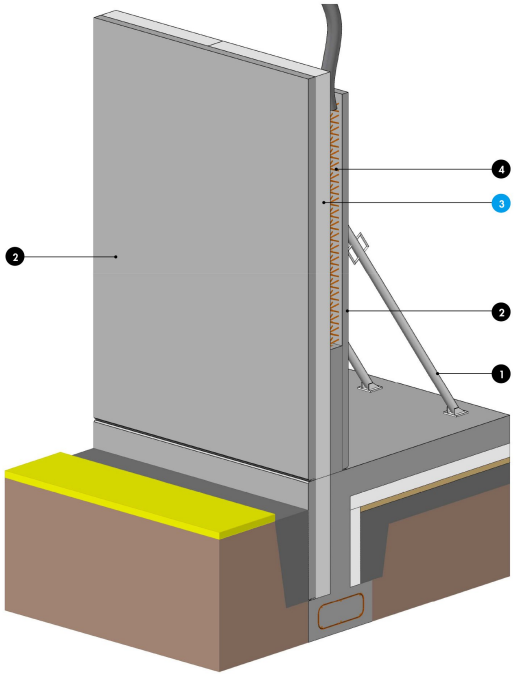

1. Étais
2. Parois préfabriquées en béton armé reliées par des connecteurs
3. Isolant Knauf XTherm Mur-B2i Rc60 SE
4. Cavité remplie de béton sur chantier

APPLICATION EN BÉTON COULÉ EN PLACE

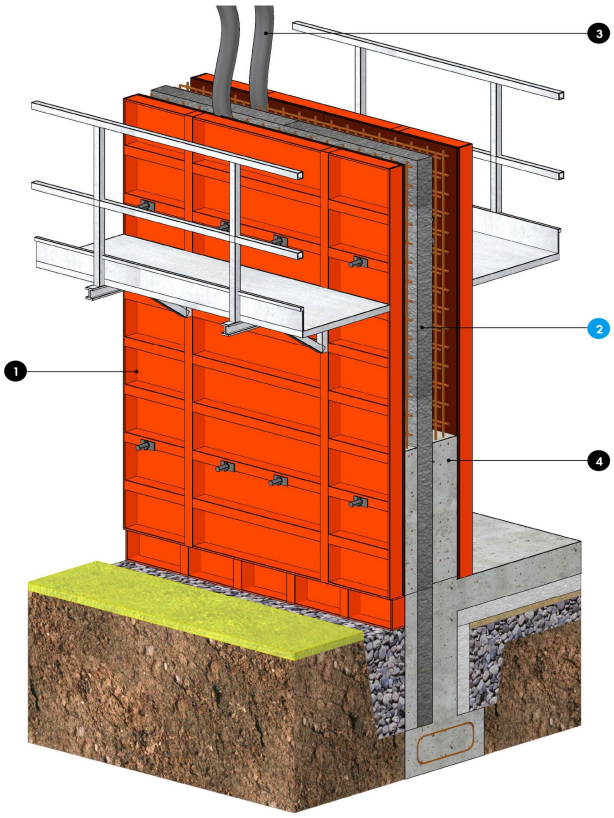

Toute utilisation ou toute mise en oeuvre des produits et accessoires Knauf non conformes aux Règles de l'Art, DTU, Avis Technique et/ou préconisation du fabricant dégage Knauf de toute responsabilité. Les exigences réglementaires évoluant de façon permanente, les renseignements de cette documentation sont donnés à titre d'information et doivent être vérifiés. Consultez le support technique et/ou notre base de données techniques disponible sur notre site internet et mise à jour régulièrement. Les photos et les dessins sont donnés à titre indicatif et ne constituent nullement des documents contractuels.

1. Banche
2. **Isolant Knauf XTherm Mur-B2i Rc120 SE**
3. Coulage du béton
4. Béton armé

PERFORMANCES THERMIQUES ET RÉCHAUFFEMENT CLIMATIQUE

Épaisseur en mm	**80**	**90**	**100**	**110**	**120**	**130**	**140**	**150**	**160**	**170**	**180**	**190**	**200**
Résistance thermique (m².K/W)	2,60	2,95	3,25	3,60	3,90	4,25	4,55	4,90	5,20	5,55	5,90	6,20	6,55
Réchauffement climatique (kg CO_2/m²)	4,93	5,54	6,16	6,77	7,39	8,00	8,62	9,23	9,85[1]	10,47	11,08	11,70	12,31

Les performances thermiques des panneaux sont certifiees par l'ACERMI : certificat ACERMI n°11/007/732
[1] Valeurs pour le cycle de vie, issues de la FDES vérifiée

ASTUCES KNAUF
Autres longueurs adaptées à la hauteur des voiles en béton, disponibles sur condition de délai et de quantité minimale.

> Application

Panneau isolant destiné aux procédés de Mur Béton à Isolation Intégrée “Mur-B2i", pour tous types de bâtiments.

- Isolation incluse dans les voiles de **prémur** sous Avis Technique
- Isolation entre deux voiles de bétons **coulés en place** sous Avis Technique. La hauteur de coulage devra être dimensionnée en respectant une pression limite appliquée sur l'isolant, correspondant à la résistance mécanique Rc de l'isolant.

+ Les plus

- Le meilleur rapport résistance à la compression/prix
- Application en béton coulé

> Caractéristiques techniques

DIMENSIONS : 2500 x 1200 mm
ÉPAISSEURS :

- 80 mm
- 100 mm

Toute utilisation ou toute mise en oeuvre des produits et accessoires Knauf non conformes aux Règles de l'Art, DTU, Avis Technique et/ou préconisation du fabricant dégage Knauf de toute responsabilité. Les exigences réglementaires évoluant de façon permanente, les renseignements de cette documentation sont donnés à titre d'information et doivent être vérifiés. Consultez le support technique et/ou notre base de données techniques disponible sur notre site internet et mise à jour régulièrement. Les photos et les dessins sont donnés à titre indicatif et ne constituent nullement des documents contractuels.

- 120 mm
- 140 mm
- 160 mm
- 180 mm
- 200 mm

BORDS : droits
RÉACTION AU FEU : Euroclasse E
CONDUCTIVITÉ THERMIQUE : 0,031 W/(m.K)
PERFORMANCES CERTIFIÉES : certificat ACERMI n°11/007/732
RÉSISTANCE MÉCANIQUE UTILE Rc : 120 kPa
TRANSMISSION DE VAPEUR D'EAU - µ : 30 à 70
QUANTITATIFS PAR M² DE SURFACE TRAITÉE :

- Quantité : 1,05 m²

MISE EN OEUVRE :

- Conformément à l'Avis Technique et aux recommandations Knauf
- La pression lithostatique du béton qui s'exerce en phase de coulage sur le panneau ne doit pas dépasser sa résistance à la compression (Rc)

NORME PRODUIT : NF EN 13163

Toute utilisation ou toute mise en oeuvre des produits et accessoires Knauf non conformes aux Règles de l'Art, DTU, Avis Technique et/ou préconisation du fabricant dégage Knauf de toute responsabilité. Les exigences réglementaires évoluant de façon permanente, les renseignements de cette documentation sont donnés à titre d'information et doivent être vérifiés. Consultez le support technique et/ou notre base de données techniques disponible sur notre site internet et mise à jour régulièrement. Les photos et les dessins sont donnés à titre indicatif et ne constituent nullement des documents contractuels.

KNAUF PROCHE DE VOUS

RÉGION KNAUF ÎLE-DE-FRANCE - OUEST

SITE ÎLE-DE-FRANCE
Route de Bray-sur-Seine - D411
77130 Marolles-sur-Seine
Tél. : 01 64 70 52 00
Fax : 01 73 03 37 65

SITE OUEST
CS 80009 Cournon
56204 La Gacilly Cedex
Tél. : 02 99 71 43 77
Fax : 02 99 71 40 49

RÉGION KNAUF SUD

SITE SUD-OUEST
37 chemin de la Salvetat
ZI en Jacca
31770 Colomiers
Tél. : 05 61 15 94 15
Fax : 05 61 30 26 60

SITE SUD-EST
583 avenue Georges Vacher
13106 Rousset Cedex
Tél. : 04 42 29 11 11
Fax : 04 42 53 20 38

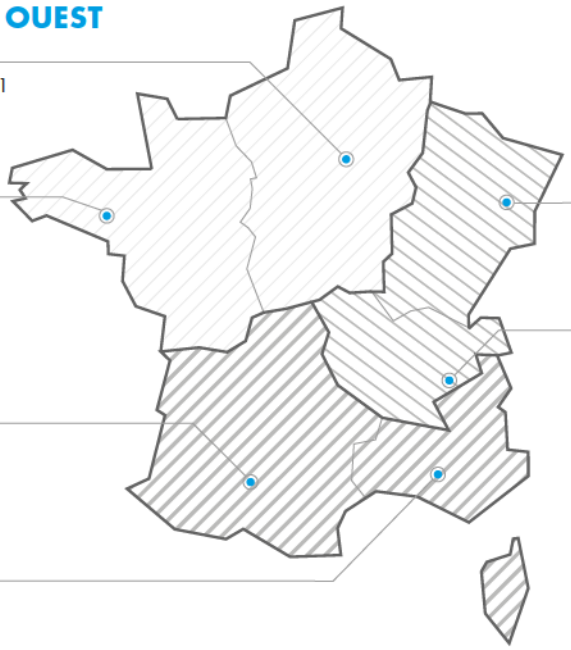

RÉGION KNAUF CENTRE EST

SITE EST
Zone Industrielle
68190 Ungersheim
Tél. : 03 89 26 69 00
Fax : 03 89 26 69 26

SITE RHÔNE-ALPES
75 rue Lamartine
38490 Saint-André-le-Gaz
Tél. : 04 74 88 11 55
Fax : 04 74 88 19 22

KNAUF PRESCRIPTION
NOTRE ÉQUIPE VOUS ASSISTE DANS LES PHASES D'ÉTUDES DE VOS PROJETS.

Catherine LILLEMANN : 06 18 42 62 64
Dépts : 75 (est), 77, 93, 94, 59

Kamélia HALHALI : 06 30 74 28 96
Dépts : 75 (ouest), 78, 92, 91, 95, 35, 44

Alain BOUJEMAAOUI : 06 40 53 65 85
Dépts : 01, 06, 30, 34, 13, 69, 71, 83, 84

François DASSÉ : 06 07 64 71 59
Dépts : 17, 31, 32, 33, 34, 40, 64

Autres départements : 06 71 21 44 41

KNAUF BUILDING SERVICES
UNE ÉQUIPE DÉDIÉE POUR VOS PROJETS À L'INTERNATIONAL
Tél. : 03 89 72 11 06

KNAUF
Zone d'Activités - Rue Principale
68600 Wolfgantzen

WWW.KNAUF.FR

KNAUF SUPPORT TECHNIQUE
au service des Professionnels
STK@knauf.com
0 809 404068 Service gratuit + prix appel
du Lu. au Ve. 8h-12h, 13h30-17h (Ve. 16h30)