KNAUF XTHERM ITEX SUN+ - PANNEAU ISOLANT EXTÉRIEUR

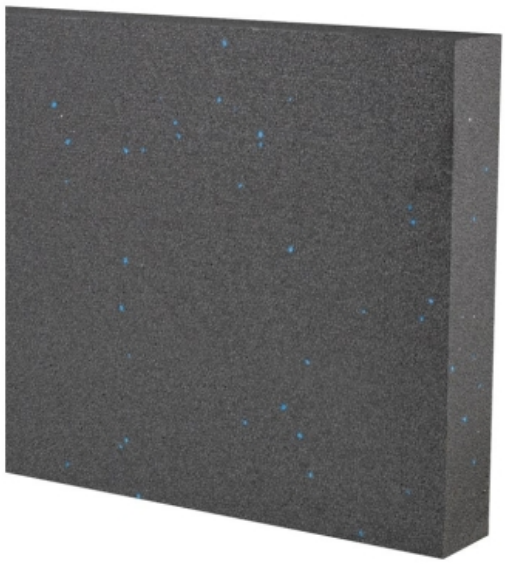

KNAUF XTHERM ITEX SUN+ - PANNEAU ISOLANT EXTÉRIEUR

Isolation PSE sous enduits minces ou épais

Destiné à l'isolation des façades et des murs extérieurs, le panneau isolant extérieur Knauf XTherm ITEx Sun+ est un panneau en PSE gris ignifugé qui comporte moins de 2% de billes bleues réparties de façon homogène.

PERFORMANCES CERTIFIÉES KNAUF HQE®

CHANTIER PROPRE KNAUF HQE®

ÉCONOMIE D'ÉNERGIE KNAUF HQE®

PRODUIT RECYCLABLE KNAUF HQE®

BLUE BY KNAUF

Recyclable avec KNAUF CIRCULAR

RE 2020 RÉGLEMENTATION ENVIRONNEMENTALE

PSE GRIS RECYCLABLE

FABRIQUÉ EN FRANCE

FDES VÉRIFIÉE inies

> Description détaillée

APPLICATIONS RECOMMANDÉES PAR KNAUF

Support neuf
PCO : Pose Collée (sans problème d'adhérence)

Toute utilisation ou toute mise en oeuvre des produits et accessoires Knauf non conformes aux Règles de l'Art, DTU, Avis Technique et/ou préconisation du fabricant dégage Knauf de toute responsabilité. Les exigences réglementaires évoluant de façon permanente, les renseignements de cette documentation sont donnés à titre d'information et doivent être vérifiés. Consultez le support technique et/ou notre base de données techniques disponible sur notre site internet et mise à jour régulièrement. Les photos et les dessins sont donnés à titre indicatif et ne constituent nullement des documents contractuels.

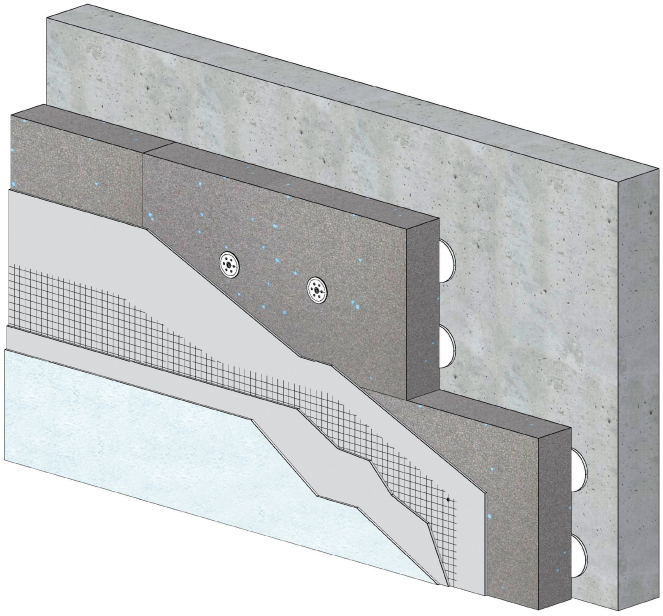

Tous supports
PCC : Pose Calée Chevillée (support neuf avec problème d'adhérence, ancien avec ou sans problème d'adhérence)

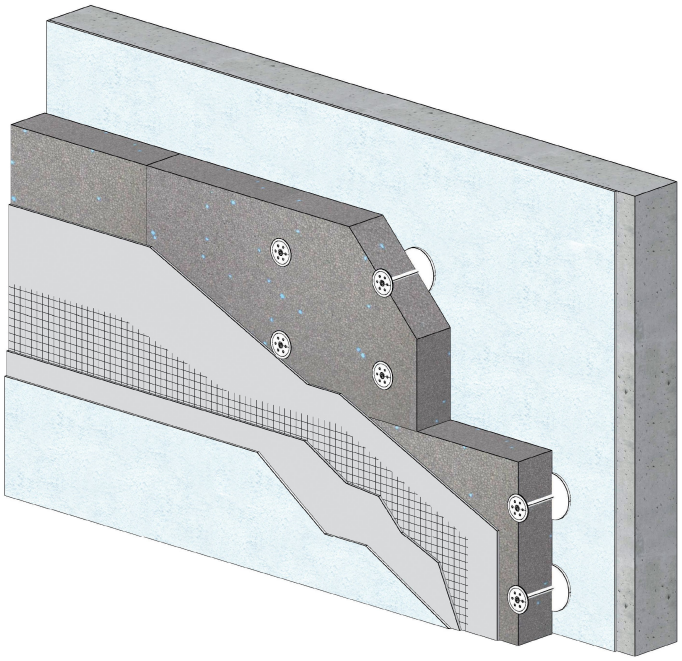

DOMAINES D'EMPLOI

1. Application	2. Type d'enduit	Type de pose
Support neuf sans problème d'adhérence	Enduit mince	**PCO** [2]
	Enduit hydraulique ou mixte	**PCO** [2]

Toute utilisation ou toute mise en oeuvre des produits et accessoires Knauf non conformes aux Règles de l'Art, DTU, Avis Technique et/ou préconisation du fabricant dégage Knauf de toute responsabilité. Les exigences réglementaires évoluant de façon permanente, les renseignements de cette documentation sont donnés à titre d'information et doivent être vérifiés. Consultez le support technique et/ou notre base de données techniques disponible sur notre site internet et mise à jour régulièrement. Les photos et les dessins sont donnés à titre indicatif et ne constituent nullement des documents contractuels.

Support neuf avec problème d'adhérence	Enduit mince	**PCC**
	Enduit hydraulique ou mixte	**PCC**
Support ancien avec ou sans problème d'adhérence	Enduit mince	**PCC**
	Enduit hydraulique ou mixte	**PCC**

(1) Justificatif selon Avis Technique du tenant de système et/ou réglementation incendie en vigueur.
(2) Le collage pour le Knauf XTherm ITEx Sun+ doit être complété avec de la fixation mécanique composée de 2 chevilles par panneau.
* Bande de recoupement Knauf (SmartWall FireGuard)

PERFORMANCES THERMIQUES

Certificat ACERMI n° 07/007/494

Épaisseur (mm)*	20	30	40	50	60	70	80	90	100	110	120	130
R (m².K/W)	0,60	0,95	1,25	1,60	1,90	2,25	2,55	2,90	3,20	3,50	3,85	4,15
Réchauffement climatique (kg CO_2/m^2) (1)	0,94		1,88		2,81		3,75		4,69		5,63	

Épaisseur (mm)*	140	150	160	170	180	200	220	240	260	280	300
R (m².K/W)	4,50	4,80	5,15	5,45	5,80	6,45	7,05	7,70	8,35	9,00	9,65
Réchauffement climatique (kg CO_2/m^2) (1)	6,57		7,51			9,38	10,30		12,20		14,12

* Autres épaisseurs sur consultation
(1) Valeurs pour tout le cycle de vie, issues des FDES vérifiées

CLASSEMENT ISOLE

Épaisseur (mm)	Compression I	Stabilité dimensionnelle S	Comportement à l'eau O	Cohésion L	Perméance à la vapeur d'eau E
20 à 45	3	5	3	3 (120)	2
50 à 400	3	5	3	3 (120)	3

PRÉCAUTIONS D'EMPLOI

- Sans bâcher vos chantiers : issus d'un processus de fabrication spécifique, les panneaux isolants Knauf XTherm ITEx Sun+ ne nécessitent pas la mise en oeuvre d'un bâchage de protection spécifique au soleil sur échafaudage.
- Stockage : stocker les colis à l'abri du soleil avant déballage pour éviter l'effet loupe lié au film d'emballage.

FINITIONS

- **Bords droits**

Toute utilisation ou toute mise en oeuvre des produits et accessoires Knauf non conformes aux Règles de l'Art, DTU, Avis Technique et/ou préconisation du fabricant dégage Knauf de toute responsabilité. Les exigences réglementaires évoluant de façon permanente, les renseignements de cette documentation sont donnés à titre d'information et doivent être vérifiés. Consultez le support technique et/ou notre base de données techniques disponible sur notre site internet et mise à jour régulièrement. Les photos et les dessins sont donnés à titre indicatif et ne constituent nullement des documents contractuels.

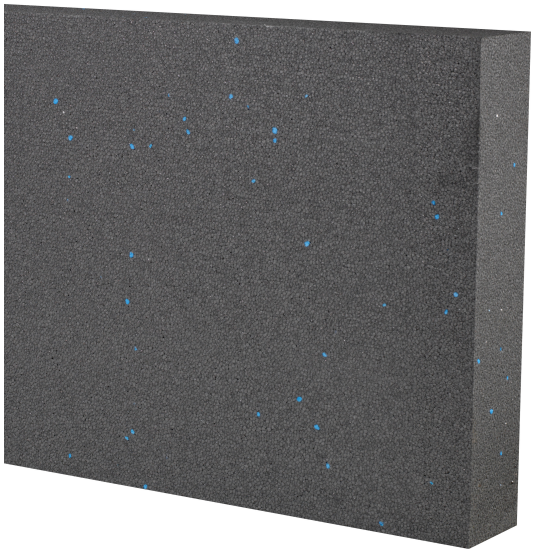

- **Bossage U (1 & 2)**

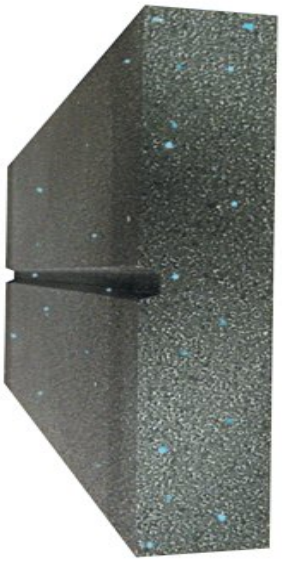

- **Bossage V**

Toute utilisation ou toute mise en oeuvre des produits et accessoires Knauf non conformes aux Règles de l'Art, DTU, Avis Technique et/ou préconisation du fabricant dégage Knauf de toute responsabilité. Les exigences réglementaires évoluant de façon permanente, les renseignements de cette documentation sont donnés à titre d'information et doivent être vérifiés. Consultez le support technique et/ou notre base de données techniques disponible sur notre site internet et mise à jour régulièrement. Les photos et les dessins sont donnés à titre indicatif et ne constituent nullement des documents contractuels.

- **Panneau Cintré (sur mesure)**

> Application

Ce panneau d'isolation extérieure support d'enduits garantit des performances thermiques élevées pour les :

- Bâtiments d'habitations de 1ère et 2ème familles, Établissements Recevant du Public (ERP) de 2ème Groupe (5ème catégorie), ERP Spéciaux
- Bâtiments d'habitations de 3ème famille, ERP du 1er Groupe (1ère à 4ème catégories) à partir de R+2, conformément à la version 2 du Guide de Préconisations - Protection contre l'incendie des façades béton et maçonnerie revêtues de systèmes d'ITE par enduit sur PSE (ETICS-PSE) , de septembre 2020, sous des :
  - Enduits épais (épaisseur maxi 300 mm, R = 9,65 m².K/W)

Toute utilisation ou toute mise en oeuvre des produits et accessoires Knauf non conformes aux Règles de l'Art, DTU, Avis Technique et/ou préconisation du fabricant dégage Knauf de toute responsabilité. Les exigences réglementaires évoluant de façon permanente, les renseignements de cette documentation sont donnés à titre d'information et doivent être vérifiés. Consultez le support technique et/ou notre base de données techniques disponible sur notre site internet et mise à jour régulièrement. Les photos et les dessins sont donnés à titre indicatif et ne constituent nullement des documents contractuels.

- Enduits minces (épaisseur maxi 200 mm, R = 6,45 m².K/W)

- Immeubles de bureaux, bâtiments industriels

+ Les plus

- Format de 1200 x 600 mm pour accroître la productivité chantier et diminuer le nombre de chevilles en pose «calée chevillée»
- Traitements des ponts thermiques des planchers et des refends
- Légèreté du PSE : moins de pénibilité pour les poseurs
- Les panneaux sont facilement identifiables grâce aux billes bleues de PSE à chaque étape : avant, pendant et après un chantier
- Ne nécessite pas de bâchage de protection au soleil sur échafaudage

> Caractéristiques techniques

DIMENSIONS : 1200 x 600 x épaisseurs 20 à 300 mm
(autres épaisseurs sur consultation)
BORDS : droits (autres bords sur consultation)
FINITIONS : sur demande

- Panneaux avec bossages en U ou en V
- Panneaux cintrés sur mesure

RÉACTION AU FEU : Euroclasse E selon PV CSTB n° RA16-0142
Knauf utilise pour la fabrication des panneaux Knauf XTherm ITEx Sun+ des matières premières certifiées par le LNE, comme requis par l'IT 249 et par la version 2 du Guide de préconisations - ETICS-PSE
MASSE COMBUSTIBLE MOBILISABLE : 0,75 MJ/m²/mm d'épaisseur
PERFORMANCES CERTIFIÉES : certificat ACERMI n°07/007/494 pour épaisseurs de 20 à 400 mm
MARQUAGE CE selon l'annexe ZA de la norme NF EN 13163
SÉCURITÉ INCENDIE : utiliser les bandes de protection incendie Bande de recoupement Knauf (SmartWall FireGuard) en complément de gamme
MISE EN OEUVRE : celle-ci doit être réalisée conformément au Cahier des Prescriptions Techniques du CSTB n°3035-V3, à savoir :

- collage en plein sans autres fixations nécessaires
- ou collage par plots ou boudins, avec deux fixations placées à mi-hauteur et à chaque tiers de la longueur

Toute utilisation ou toute mise en oeuvre des produits et accessoires Knauf non conformes aux Règles de l'Art, DTU, Avis Technique et/ou préconisation du fabricant dégage Knauf de toute responsabilité. Les exigences réglementaires évoluant de façon permanente, les renseignements de cette documentation sont donnés à titre d'information et doivent être vérifiés. Consultez le support technique et/ou notre base de données techniques disponible sur notre site internet et mise à jour régulièrement. Les photos et les dessins sont donnés à titre indicatif et ne constituent nullement des documents contractuels.

KNAUF PROCHE DE VOUS

RÉGION KNAUF ÎLE-DE-FRANCE - OUEST

SITE ÎLE-DE-FRANCE
Route de Bray-sur-Seine - D411
77130 Marolles-sur-Seine
Tél. : 01 64 70 52 00
Fax : 01 73 03 37 65

SITE OUEST
CS 80009 Cournon
56204 La Gacilly Cedex
Tél. : 02 99 71 43 77
Fax : 02 99 71 40 49

RÉGION KNAUF SUD

SITE SUD-OUEST
37 chemin de la Salvetat
ZI en Jacca
31770 Colomiers
Tél. : 05 61 15 94 15
Fax : 05 61 30 26 60

SITE SUD-EST
583 avenue Georges Vacher
13106 Rousset Cedex
Tél. : 04 42 29 11 11
Fax : 04 42 53 20 38

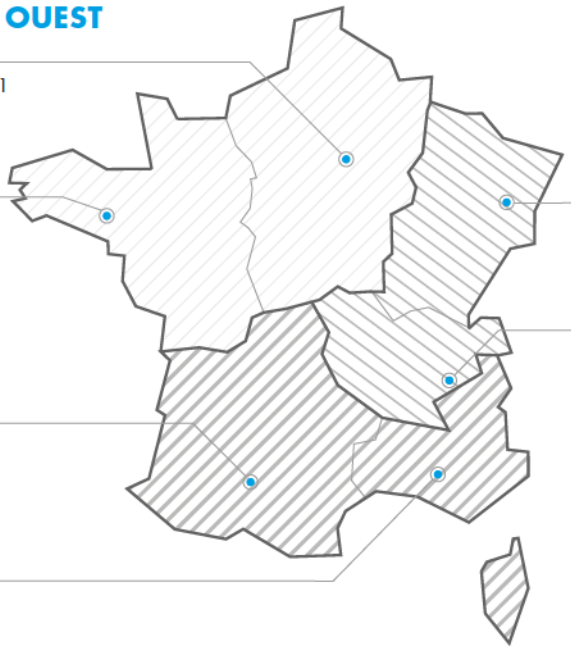

RÉGION KNAUF CENTRE EST

SITE EST
Zone Industrielle
68190 Ungersheim
Tél. : 03 89 26 69 00
Fax : 03 89 26 69 26

SITE RHÔNE-ALPES
75 rue Lamartine
38490 Saint-André-le-Gaz
Tél. : 04 74 88 11 55
Fax : 04 74 88 19 22

KNAUF PRESCRIPTION
NOTRE ÉQUIPE VOUS ASSISTE DANS LES PHASES D'ÉTUDES DE VOS PROJETS.

Catherine LILLEMANN : 06 18 42 62 64
Dépts : 75 (est), 77, 93, 94, 59

Kamélia HALHALI : 06 30 74 28 96
Dépts : 75 (ouest), 78, 92, 91, 95, 35, 44

Alain BOUJEMAAOUI : 06 40 53 65 85
Dépts : 01, 06, 30, 34, 13, 69, 71, 83, 84

François DASSÉ : 06 07 64 71 59
Dépts : 17, 31, 32, 33, 34, 40, 64

Autres départements : 06 71 21 44 41

KNAUF BUILDING SERVICES
UNE ÉQUIPE DÉDIÉE POUR VOS PROJETS À L'INTERNATIONAL
Tél. : 03 89 72 11 06

KNAUF
Zone d'Activités - Rue Principale
68600 Wolfgantzen

WWW.KNAUF.FR

KNAUF SUPPORT TECHNIQUE
au service des Professionnels
STK@knauf.com
0 809 404068 Service gratuit + prix appel
du Lu. au Ve. 8h-12h, 13h30-17h (Ve. 16h30)

extérieur
AX2

n permanente, les
ont donnés à titre