PLAFOND PKM - CHARPENTE-BOIS - R 60 - KNAUF KF BA13 (FEU) - 2X 12,5 MM - F47 - L1200

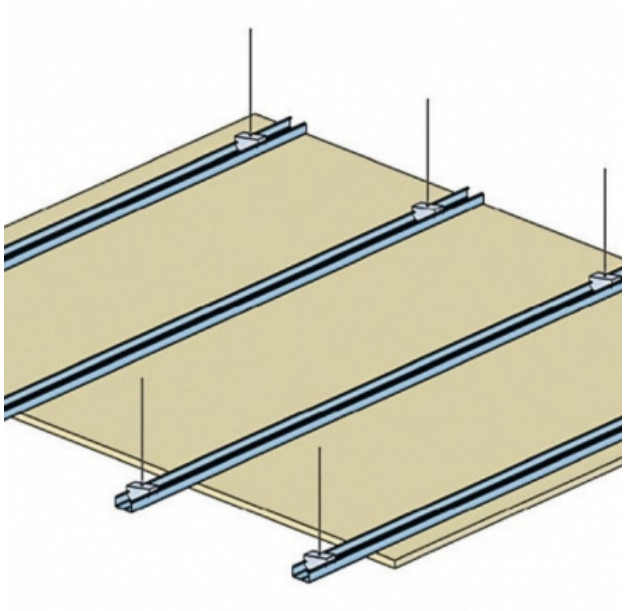

PLAFOND PKM - CHARPENTE-BOIS - R 60 - KNAUF KF BA13 (FEU) - 2X 12,5 MM - F47 - L1200

Plafond constitué par l'assemblage d'une ou plusieurs plaques de parement en plâtre, vissées sur une ossature métallique constituée de profilés F47 ou CD60 portés par des suspentes ou des montants autoportants. Le plafond en plaques de plâtre sur ossature tel que défini dans le DTU 25.41, contribue à la réduction de la perméabilité à l'air de l'enveloppe.

Toute utilisation ou toute mise en oeuvre des produits et accessoires Knauf non conformes aux Règles de l'Art, DTU, Avis Technique et/ou préconisation du fabricant dégage Knauf de toute responsabilité. Les exigences réglementaires évoluant de façon permanente, les renseignements de cette documentation sont donnés à titre d'information et doivent être vérifiés. Consultez le support technique et/ou notre base de données techniques disponible sur notre site internet et mise à jour régulièrement. Les photos et les dessins sont donnés à titre indicatif et ne constituent nullement des documents contractuels.

> Données techniques

Caractéristiques Techniques

Type de cloison	PKM
Ossatures	F47
Parements liés	• Plaque de plâtre - Knauf Feu KF 13
Nombre x Epaisseur de plaques	2x 12,5 mm
Entraxe des ossatures	400 mm
Résistance au feu	R 60
Justificatifs feu	PV CSTB RS20-045/A
Isolant	Sans isolant
Mise en œuvre	NF DTU 25.41
Portée de l'ossature primaire	1200 mm
Protection contre l'humidité	EA-EB
Support	Charpente-bois
Hauteur minimale de suspension	300 mm

> Identifiant FTSYS / Objet BIM

D112.fr_PKM_CHARPENTE-BOIS_R60_F47@400_2KF13_SANS-LAINE_SANS-SURCHARGE_L1200

Toute utilisation ou toute mise en oeuvre des produits et accessoires Knauf non conformes aux Règles de l'Art, DTU, Avis Technique et/ou préconisation du fabricant dégage Knauf de toute responsabilité. Les exigences réglementaires évoluant de façon permanente, les renseignements de cette documentation sont donnés à titre d'information et doivent être vérifiés. Consultez le support technique et/ou notre base de données techniques disponible sur notre site internet et mise à jour régulièrement. Les photos et les dessins sont donnés à titre indicatif et ne constituent nullement des documents contractuels.

KNAUF PROCHE DE VOUS

RÉGION KNAUF ÎLE-DE-FRANCE - OUEST

SITE ÎLE-DE-FRANCE
Route de Bray-sur-Seine - D411
77130 Marolles-sur-Seine
Tél. : 01 64 70 52 00
Fax : 01 73 03 37 65

SITE OUEST
CS 80009 Cournon
56204 La Gacilly Cedex
Tél. : 02 99 71 43 77
Fax : 02 99 71 40 49

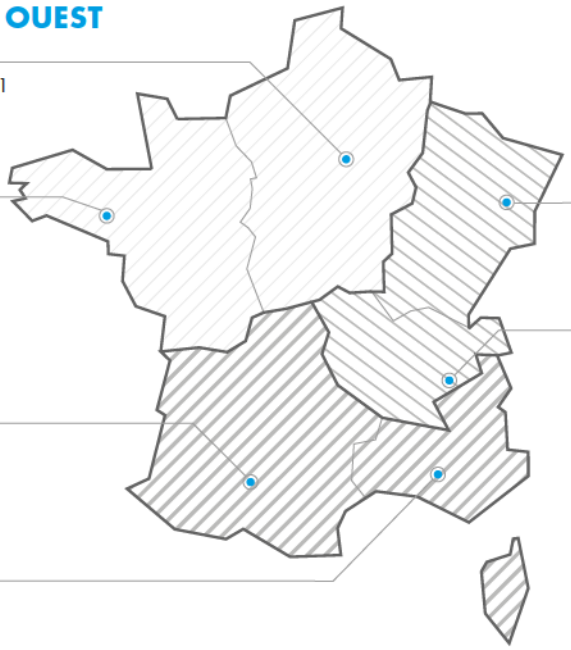

RÉGION KNAUF SUD

SITE SUD-OUEST
37 chemin de la Salvetat
ZI en Jacca
31770 Colomiers
Tél. : 05 61 15 94 15
Fax : 05 61 30 26 60

SITE SUD-EST
583 avenue Georges Vacher
13106 Rousset Cedex
Tél. : 04 42 29 11 11
Fax : 04 42 53 20 38

RÉGION KNAUF CENTRE EST

SITE EST
Zone Industrielle
68190 Ungersheim
Tél. : 03 89 26 69 00
Fax : 03 89 26 69 26

SITE RHÔNE-ALPES
75 rue Lamartine
38490 Saint-André-le-Gaz
Tél. : 04 74 88 11 55
Fax : 04 74 88 19 22

KNAUF PRESCRIPTION
NOTRE ÉQUIPE VOUS ASSISTE DANS LES PHASES D'ÉTUDES DE VOS PROJETS.

Catherine LILLEMANN : 06 18 42 62 64
Dépts : 75 (est), 77, 93, 94, 59

Kamélia HALHALI : 06 30 74 28 96
Dépts : 75 (ouest), 78, 92, 91, 95, 35, 44

Alain BOUJEMAAOUI : 06 40 53 65 85
Dépts : 01, 06, 30, 34, 13, 69, 71, 83, 84

François DASSÉ : 06 07 64 71 59
Dépts : 17, 31, 32, 33, 34, 40, 64

Autres départements : 06 71 21 44 41

KNAUF BUILDING SERVICES
UNE ÉQUIPE DÉDIÉE POUR VOS PROJETS À L'INTERNATIONAL
Tél. : 03 89 72 11 06

KNAUF
Zone d'Activités - Rue Principale
68600 Wolfgantzen

WWW.KNAUF.FR

KNAUF SUPPORT TECHNIQUE
au service des Professionnels
STK@knauf.com
0 809 404068 Service gratuit + prix appel
du Lu. au Ve. 8h-12h, 13h30-17h (Ve. 16h30)

- 2x 12,5
7 - L1200
4UQ
permanente, les
ont donnés à titre